ČESKY
NÁVOD K POUŽITÍ

Nepoužívejte tento výrobek bez pečlivého přečtení a pochopení tohoto návodu.
Tento výrobek tvoří součást systému zachycení pádu. Je určen k použití s dynamickým horolezeckým lanem nebo s nízkoprůtažným lanem. Pokud je v jistícím řetězci zařazeno pouze statické vybavení (nízkoprůtažná lana, smyčky…) a v prostředí s rizikem pádu, **je nezbytné ke snížení dynamického rázu použít v jistícím řetězci tlumič pádu EN 355.**
Tento návod ukazuje různé možnosti použití. Některé známé možnosti nesprávného použití jsou zobrazeny a přeškrtnuty. Možnosti nesprávného použití zde nejsou vyčerpány a existuje jich nepřeberné množství. **Tento výrobek je možno používat jen podle nepřeškrtnutých zobrazení.** Každé jiné použití je zakázáno a může vést k nehodě či smrti. V případě problému s použitím nebo neporozuměním kontaktujte prosím SINGING ROCK.
Aktivity ve výškách jako je horolezectví, jeskyňářství, slaňování, skialpinismus, jumping, záchranářské a výškové práce, jsou nebezpečné aktivity, při kterých jsou možná zranění i smrt. Osobně nesete odpovědnost za jakékoliv případné škody, zranění nebo smrt, k nimž by došlo ve spojitosti s použitím tohoto výrobku. Nejste-li schopni nést odpovědnost za takové riziko, nepoužívejte tento výrobek.

POUŽITÍ
Odpovídající znalosti způsobů jištění a metodiky použití výrobků jsou nezbytné. Proto může tento výrobek používat pouze odborně vycvičená a kompetentní osoba, nebo osoba pod trvalým přímým dohledem takové osoby. Fyzická kondice uživatele může mít vliv na bezpečnost během běžného nebo mimořádného použití.
Uživatel, který používá tento výrobek, musí být informován o možnostech poskytnutí záchrany života v případě, že dojde k nehodě.
Před použitím si ověřte, že tento výrobek je kompatibilní s ostatním vaším vybavením. Použití nevhodné kombinace výrobků v jistícím řetězci či poškození jakékoliv součásti jistícího řetězce může vést k vážné nehodě či smrti. Doporučujeme vyzkoušet si veškeré vybavení na bezpečném místě bez rizika pádu. Při použití je třeba zohlednit účinky traumatu ze zavěšení a eliminovat je vhodnými pracovními postupy.
K zajištění co nejlepší údržby a kontroly výrobku doporučujeme jeho používání výhradně jedním uživatelem. Před a po každém použití je nutno kontrolovat stav popruhů, lana a švů, a to i v hůře přístupných místech. Výrobek, který vykazuje sebemenší známky poškození je nutno ihned vyřadit z používání. U úvazků během používání kontrolujte, zda jsou spony správně provlečeny a lano správně navázáno. Vlhkost nebo námraza může ztížit manipulaci při dotahování popruhu ve sponách, vliv na funkčnost či pevnost úvazku je zanedbatelný. Pokud se jeví možné zatížení v případě použití přes hranu, musí být brána v úvahu příslušná opatření. Po velkém tvrdém pádu (např. pádový faktor 1 a vyšší na dynamickém lanu UIAA) nepoužívejte nadále tento výrobek, neboť jeho pevnost může být snížena, ačkoli na pohled není poškození výrobku patrné. V případě pochybností zašlete výrobek na adresu SINGING ROCK ke kontrole. Veškeré zásahy do konstrukce nebo opravy našich výrobků mimo výrobní prostory SINGING ROCK jsou zakázány.

ÚDRŽBA
Výrobek je možno omýt čistou studenou vodou „domácí" kvality. Pokud je stále znečištěný, může být použita vlažná voda (max. 30 °C) a pokud je to nezbytné, použijte mýdlový roztok (přibližné pH mezi 5,5 a 8,5). Pokud je nutné výrobek desinfikovat, použijte slabý (1%) roztok manganistanu draselného (hypermangan). Pak vyperte výrobek v čisté vodě a sušte v málo vytopené, temné a dobře větrané místnosti. Na čištění nesmí být použity saponáty.
V případě potřeby doporučujeme lehce promazat pohyblivé části kovových prvků s**ilikonovým olejem (zabraňte kontaktu oleje s textilními částmi).**

INSTRUKCE PRO PŘEPRAVU A SKLADOVÁNÍ
Chraňte před stykem s žíravinami a rozpouštědly (kyselinami), které jsou pro tento výrobek velmi nebezpečné. Přepravujte a skladujte v obalu, který je součástí výrobku. Chraňte před působením korozivního prostředí (neskladujte na místech s vysokou salinitou) a dlouhodobým působením UV záření. Skladujte na suchém, temném a dobře větraném místě. Neskladujte ani nesušte v blízkosti přímých zdrojů tepla. Neskladujte výrobek příliš zkroucený nebo stlačený a nikdy neukládejte výrobek před tím, než ho důkladně vysušíte.
Doporučujeme používat v rozmezí teplot -40 °C až +80 °C.

ŽIVOTNOST A PROHLÍDKY
Životnost výrobku závisí na frekvenci používání a prostředí, ve kterém je používán (působení vlhkého prostředí, písku, soli, atd. životnost výrobku snižuje). Bez přihlédnutí k opotřebení či mechanickému poškození a při dodržení všech podmínek uvedených v tomto návodu může být tento výrobek **používán 15 let od data výroby a 10 let od data prvního použití.** Avšak už při prvním použití může dojít k takovému poškození, které zkrátí životnost pouze na toto první použití.
Věnujte speciální pozornost výrobkům, u kterých dochází k rychlejšímu opotřebení nebo které jsou v častém kontaktu s drsnými povrchy (lanyardy, smyčky, párací tlumiče pádu…).
Uživatel musí kontrolovat výrobek:
1. **před a po každém použití,**
2. **během používání** (stav jednotlivých prvků jistícího řetězce a jejich řádné spojení).

Je nutno kontrolovat:
Textilní materiál: Řezy, prodření, škody způsobené vlivem používání a stárnutí, vlivem vysoké teploty, vlivem chemikálií atd.
Švy: Přetržené, přeřezané nebo vypárané nitě.
Kovové části: Správná funkce spon a dalších kovových částí.
Značení: Čitelnost značení na výrobku.
Doporučujeme zaznamenávat výsledky kontroly.
Pro zvýšení životnosti výrobku je nutná jistá opatrnost při jeho používání. Vyvarujte se dření textilních částí o drsné materiály a ostré hrany, styku s žíravinami a rozpouštědly.

SINGING ROCK ZÁRUKA
SINGING ROCK dává záruku 3 roky na vady materiálu a výrobní vady.
Záruka se nevztahuje na vady způsobené normálním opotřebením, nedbalostí, neodborným zacházením, nesprávným použitím, zakázanými úpravami a špatným skladováním.
Nehody a škody vzniklé nedbalostí nebo k nimž dojde v souvislosti se způsobem použití, pro něž není tento výrobek určený, nejsou rovněž kryty touto zárukou.
SINGING ROCK neodpovídá za přímé, nepřímé ani nahodilé škody, které souvisí s používáním výrobků SINGING ROCK nebo jsou jeho důsledkem.
Tento výrobek je možno používat v kombinaci s ostatními jistícími pomůckami, které tvoří navzájem jednotný slučitelný systém.

Pro zajištění bezpečnosti uživatele je nezbytné tento návod přeložit do jazyka země, ve které bude tento výrobek používán.

ENGLISH
GENERAL INSTRUCTIONS FOR USE

Do not use this product without having read carefully and understanding these technical instructions.
This product makes part of fall arrest system. It is designed to be used for with a dynamic mountaineering rope or low-stretch rope. If the fall arrest system consists of static equipment alone (low-stretch rope, tape slings…) and if there is risk of a fall, it is essential to **introduce a shock absorber (EN 355) into the safety chain to lower the potential shock load.**
This technical notice illustrates ways of using this product. Only some types of misuse and forbidden uses currently known are represented (shown in the crossed out diagrams). Many other types of misuse exist, and it is impossible to enumerate, or even imagine all these. **Only the techniques of use shown in the diagrams and not crossed out are authorised.** All other uses are excluded due to the danger of death. In case of doubt or problem of understanding, contact SINGING ROCK.
Activities at height such as climbing, via ferrata, caving, rappelling, ski-touring, rescue, work at height and exploration are dangerous activities which may lead to severe injury or even death. You personally assume all the risks and responsibilities for all damage, injury or death, which may occur during or following use of our products in any manner whatsoever. If you are not able, or not in a position to assume this responsibility or to take this risk, do not use this equipment.

USE
An adequate apprenticeship in appropriate techniques and methods of security is essential to use this product. This product must be only used by competent person and responsible person or those placed under the direct visual control of a competent and responsible person. Physical condition of the user can have an influence on his safety during normal or emergency use.
The knowledge of basic rescue techniques is required to use this product.
Check the compatibility of this product with the other components of your equipment. The use of unsuitable combination of products in a safety chain or damage of any component of a safety chain may result in serious or even fatal accident. We recommend checking the function of a safety system and equipment on safe place without risk of fall. During the use take appropriate working procedures to eliminate the cause and effects of suspension trauma.
To ensure the good maintenance and traceability of this product it is best to allocate it to a sole user. Before and after each use it is necessary to check the condition of webbing, ropes and stitching, including the less accessible areas. Do not hesitate to scrap a product showing signs of wear which might affect its strength or limit its function. For the harnesses, it is important that the user checks buckles and other fastenings regularly during use. Damp and icy conditions may make the manipulation during adjustment of the harness difficult, influence on the strength of the harness is negligible. If it is possible to load in case of use over the edge, the appropriate precautions should be taken.
Do not continue to use this product after a major fall (for example a fall factor 1 with dynamic rope), not visible internal damage may have occurred, thus reducing its strength. Do not hesitate to contact SINGING ROCK in case of doubt. Any modification or repair outside our production facilities is forbidden.

MAINTENANCE
The product may be washed in clean cold water of domestic quality. If still soiled it may be washed in warm water (30 °C maximum) and if required using pure soap (e.g. Lux soap flakes, stergene) at the approximate dilution, with pH range 5.5 and 8.5. If the disinfection is necessary, use weak (1%) dilution of Potassium permanganate. Then rinse thoroughly and dry slowly away from direct heat and UV radiation. Detergents must not be used.
If needed lubricate the mobile components of metal parts with a silicone based lubricant (ensure, the lubricant does not come into contact with the textile parts).

INSTRUCTIONS FOR TRANSPORT AND STORAGE
All chemical products, corrosive materials and solvents should be regarded as harmful. Always carry and store a product in its bag. Do not store the product in corrosive environment (high salinity places). Despite its UV protection it is recommended that this product is stored away from direct light, in a well-ventilated place away from all sources of direct heat. Check that it is not too crumpled or crooked. Never store the product, which is not dried completely.
Use this product above a minimum of -40 °C (-40 °F) and a maximum of 80 °C (176 °F).

LIFETIME AND INSPECTION
Lifetime of this product depends on the frequency and the environment (salt, sand, moisture, chemicals, etc.) in which it is used. Without taking wear or mechanical damage into account and on conditions specified in this instructions for use this product may be used 15 years since the date of production and 10 years since the date of first use. However mechanical damage can occur during the first use, which can limit the lifetime of this product only to this first use.
Pay special attention to products, which are subject to quicker wear or in frequent contact with abrasive surfaces (e.g. lanyards, sewn slings, fall absorbers).
The user shall check the product:
1. **before and after each use,**
2. **during use (**condition of particular elements of safety chain and their proper connection).

Check for:
The fabric: Cuts, tears, abrasion and damage caused by use and ageing, heat or chemicals and so on.
The stitching: Cut, torn, worn or loose threads.
The metal components: Proper function of the buckles and other metal components.
The marking: Readability of the product labels.
We recommend recording the inspection results.
To prolong the life of this product, care in use is necessary. Avoid rubbing against abrasive surfaces or sharp edges.

SINGING ROCK GUARANTEE
This product is guaranteed for 3 years against any faults in materials or manufacture. Limitations of the guarantee: normal wear and tear, modifications or alternations, bad storage. Equally excluded from the guarantee are damage due to accidents, to negligence, and uses for which the product is not designed. SINGING ROCK is not responsible for the consequents, direct, indirect, accidental or any other type of damage befalling or resulting from use of its products.
This product may be used with other components in a compatible system.

It is essential for safety of the user that these instructions are translated into language of the country in which the product is to be used.

DEUTSCH
PRODUKTINFORMATION

Verwenden Sie dieses Produkt nicht ohne vorher diese technische Anleitung sorgfältig durchgelesen und verstanden zu haben!
Dieses Produkt ist Teil eines Auffangsystems. Es wurde zur Verwendung mit einem dynamischen Seil entwickelt. Wenn rein statische Ausrüstungsgegenstände verwendet werden (statische Seile, Schlingen…) und wenn Sturzgefahr besteht, **muss zur Minderung des Fangstoßes ein Falldämpfer (EN 355) verwendet werden, um einen möglichen Fangstoß zu verringern.**
Die Gebrauchsanweisung zeigt die verschiedenen Anwendungsbereiche dieses Produktes. Nur einige falsche Verwendungen und bekannte Verbote sind aufgeführt (durchgestrichene Zeichnungen). Es besteht aber eine Vielzahl von weiteren Gefahren. Im Rahmen dieser Information ist es uns nicht möglich alle aufzuzählen bzw. zu behandeln. Nur die nicht durchgestrichenen aufgezeigten Verwendungstechniken sind erlaubt. Jede andere Verwendung ist verboten: Es besteht Lebensgefahr! Im Zweifelsfall oder bei Verständnisschwierigkeit, wenden Sie sich bitte an SINGING ROCK oder den zuständigen Vertrieb. Klettern, Höhlenforschung, Abseilen, Skibergsteigen, Rettung, Fassadenarbeiten, Forschung u. ä. sind gefährlich. Bei diesen Tätigkeiten und weiteren bei denen unsere Produkte eingesetzt werden können schwere Verletzungen passieren. Diese können tödlich sein. Mit der Nutzung dieses Produkts übernimmt der Anwender persönlich alle Risiken und die Verantwortlichkeit für mögliche Verletzungen, Tod oder Beschädigungen, welche während oder nach dem Gebrauch unserer Produkte auftreten können. Wenn Sie diese Verantwortung und dieses Risiko nicht übernehmen können, verwenden Sie dieses Material nicht.

GEBRAUCH
Achtung: Eine entsprechende Ausbildung ist vor Verwendung des Produktes unbedingt notwendig.
Nur an diesem Produkt ausgebildete Personen dürfen dieses auch verwenden. Ist dies nicht der Fall, muss der Anwender unter dauernder Sichtkontrolle einer ausgebildeten Person stehen. Der körperliche Zustand des Benutzers kann Einfluss auf seine Sicherheit während normalem oder dringlichen Gebrauch haben. Das grundlegende Wissen über Rettungstechniken ist Voraussetzung für die Nutzung dieses Produkts. Überprüfen Sie die Kompatibilität dieses Produktes mit den anderen Bestandteilen Ihrer Ausrüstung. Wird das Produkt in unpassenden Kombinationen in einer Sicherungskette verwendet kann es zu Beschädigung einzelner Teile kommen. Achtung, in diesem Fall besteht Lebensgefahr. Wir empfehlen die Überprüfung des Sicherungssystems und des Zubehörs an einem sicheren Ort, an dem keine Gefahr des Sturzes besteht. Wir empfehlen während der Anwendung des Produktes entsprechende Maßnahmen zu treffen um das Eintreten und die Folgen eines sogenannten Hängetraumas zu begrenzen, besser noch zu vermeiden. Um die Nutzung und Wartung des Produkts lückenlos nachvollziehen zu können, empfiehlt es sich es einem alleinigen Benutzer zuzuordnen. Der Nutzer soll den Zustand von Schlingen, Seilen, Nähten und anderen Ausrüstungsgegenstände vor und nach jeder Verwendung auch an schwer zugänglichen Bereichen zu überprüfen. Ein Produkt welches festigkeitsmindernde Beschädigungen aufweist, muss sofort ausgesondert werden. Bei Gurten ist es wichtig, dass der Nutzer die Schnallen und andere Befestigungen regelmäßig auch während des Gebrauchs überprüft (z. B. Sicht- und Funktionsprüfung). Feuchtigkeit und Kälte können die Handhabung des Gurtes erschweren, haben aber keinen Einfluss auf die Sicherheit. Sollte eine Belastung über eine Kante stattfinden, muss der Anwender entsprechende Maßnahmen zum Schutz der Ausrüstung treffen. Nach einem heftigen Sturz (z. B. Faktor 1 mit dynamischem Seil) darf dieses Produkt nicht mehr benutzt werden. Innere, nicht erkennbare Risse, können seine Festigkeit und Funktionstüchtigkeit mindern. Im Zweifelsfall scheuen Sie sich bitte nicht Kontakt mit SINGING ROCK oder dem zuständigen Vertrieb aufzunehmen. Jegliche Änderung oder Reparatur außerhalb unserer Produktionseinheiten ist verboten.

WARTUNG
Ein verschmutztes Textilprodukt kann durch Hand oder Maschine und mit klarem Süßwasser gespült (max. Temperatur 30 °C) und wenn erforderlich unter Verwendung reiner Seife (mit PH Wert zwischen pH 5,5 und 8,5) gewaschen werden. Sollten Sie das Produkt desinfizieren wollen, so verwenden Sie bitte eine schwache Lauge (1%) aus Kaliumpermanganat. Danach muss es mit reichlich kaltem, klarem Süßwasser gespült werden und in einem trockenen, wenig geheizten und vor Sonneneinstrahlung geschütztem Raum, langsam getrocknet werden. Nicht UV Strahlung (Sonnenlicht) aussetzen. Andere Reinigungsmittel oder Desinfektionsmittel dürfen nicht benutzt werden. Sollte es notwendig sein Metallteile zu schmieren, so benutzen Sie ein Schmiermittel auf Silikonbasis (Silikonspray). Achten Sie darauf dass das Schmiermittel nicht mit textilen Bestandteilen oder Gegenständen Ihrer Ausrüstung in Berührung kommt.

ANWEISUNGEN FÜR TRANSPORT UND ABLAGE
Alle chemischen Produkte, ätzende und lösende Wirkstoffe, können gefährlich sein. Transportieren und lagern Sie dieses Produkt immer in seinem Transportbehältnis. Achten Sie darauf dass das Produkt nicht in salzhaltiger oder anderer korrosionsfördernder Atmosphäre gelagert wird. Z. B. Salz kann zu Korrosion führen. Trotz seines UV Schutzes empfehlen wir das Produkt vor Sonnenlicht geschützt zu lagern. Ausreichende Belüftung und Abstand von Wärmequellen (z. B. Heizung, Ofen, Feuerstelle) ist zu beachten. Das Produkt darf nicht zerknittert, verknickt oder verknotet aufbewahrt werden. Verpacken Sie niemals ein Produkt das nicht vollständig getrocknet ist (Schimmelgefahr). Versichern Sie sich, dass das Produkt nicht unter ungewöhnlichem Druck steht. Halten Sie dieses Produkt immer in einem Temperaturbereich unter 80 °C und über –40 °C.

LEBENSZEIT UND KONTROLLE
Die Nutzungsdauer des Produktes hängt von seiner Einsatzhäufigkeit und -umgebung ab (Salz, Sand, Feuchtigkeit, Chemikalien, usw.). Ohne Berücksichtigung von Abnutzung oder mechanischer Zerstörung und unter Bedingungen entsprechend dieser Gebrauchsanweisung, reicht die Anwendungsmöglichkeit 15 Jahre ab dem Datum der Produktion und 10 Jahre ab dem Zeitpunkt der ersten Benutzung. Der Tag der ersten Nutzung ist in der Dokumentation festzuhalten. Die Ablaufzeit beginnt dann mit dem, auf den Tag der Inbetriebnahme folgenden 1 Januar. Unzureichende Dokumentation kann zu Haftungs- oder Gewährleistungsausschluss führen. Die mechanische Zerstörung oder Abnutzung kann das Produkt, unabhängig von der Verwendungsdauer, schon ab seiner ersten Benutzung beschädigen und so die Restnutzungsdauer auf Null verringern. Achten Sie besonders auf Produkte die aufgrund der Beschaffenheit oder der Anwendung größeren Risiken ausgesetzt sind, oder regelmäßig Kontakt zu besonders rauen oder scharfen Bedingungen der Umwelt haben (z. B. Lanyards, genähte Textilschlingen, Aufreißfalldämpfer o. ä.). Eine regelmäßige Überprüfung ist vor allem bei Produkten nötig, die einer häufiger Nutzung unterliegen oder häufigen Kontakt zu rauen Oberflächen haben (Lanyards, Bandschlingen, Falldämpfer, u.ä.). **Der Benutzer sollte das Produkt überprüfen:**
1. **vor und nach jeder Nutzung,**
2. **während der Nutzung** (Zustand der einzelnen Bestandteile der Sicherungskette sowie richtige Anbringung).

Mindestens einmal alle 12 Monate. Überprüfung auf: Das Gewebe: Schnitte, Risse, Abnutzung und Beschädigung verursacht durch Gebrauch und Alterung, Hitze oder Chemikalien usw. Nähte: Vorsicht bei geschnittenen oder zerrissenen Fäden, fehlende Fäden, Verfärbungen, Kontamination usw. Die Metallteile: Korrekte Funktion der Schnallen und anderer Metallteile, Korrosion, Deformation, Verschleiß und / oder Abnutzung. Die Markierung: Lesbarkeit der Produktkennzeichnungen. Wir empfehlen, die Ergebnisse der Kontrolle zu dokumentieren, mindestens einmal alle 12 Monate nach Inbetriebnahme. Um die Lebensdauer des Produktes zu verlängern, sollte das Produkt mit Vorsicht verwendet werden. Vermeiden Sie, den direkten Kontakt mit rauen Oberflächen und scharfen Kanten, Chemikalien, Flüssigkeiten, Hitzequellen usw.

SINGING ROCK GARANTIE
SINGING ROCK gewährt 3 Jahre Garantie auf Material und Herstellungsfehler. Grenzen der Garantie: Normale Abnutzung, nicht erlaubte Umbauten, Veränderungen oder falsche Anwendung, schlechte Lagerung, Unfälle, Vernachlässigung, Schäden aus Verwendungen für die diese Produkte nicht vorgesehen sind, werden von der Garantie nicht gedeckt. SINGING ROCK ist nicht verantwortlich für direkte, indirekte und unfallbedingte Folgen oder jede andere Art von Schäden, die Ergebnisse der Verwendung des Produktes von SINGING ROCK sind. Dieser Produkt kann mit anderen kompatiblen Ausrüstungsgegenständen zu einem System kombiniert werden. Es ist zur Sicherheit des Benutzers wesentlich, dass diese Anwendungsvorschriften in die Sprache des Landes übersetzt werden, in dem das Produkt verwendet werden soll.

Es ist zur Sicherheit des Benutzers wesentlich, daß diese Anwendungsvorschriften in Sprache des Landes übersetzt werden, in dem das Produkt verwendet werden soll.

FRANÇAIS
MODES D'UTILISATION

Ne pas procéder à l'emploi ce produit sans avoir lu avec attention cette notice technique!
Ce produit est conçu et fabriqué pour être utilisé avec une corde dynamique. En cas d'utilisation de matériaux statiques seuls (corde statique, sangles…) et s'il y a risque de chute, **l'emploi d'un dispositif absorbant l'énergie (EN 355) est obligatoire pour diminuer la force de choc.**
Attention: formation adaptée indispensable avant utilisation.
Cette notice technique présente les modes d'utilisation de ce produit. Seuls les quelques cas de mauvaise utilisation et d'interdiction les plus courants sont représentés (schémas barrés d'une croix). Une multitude d'autres mauvaises utilisations existe et il nous est impossible de les énumérer, ni même de les imaginer. **Seules les techniques d'utilisation présentées non barrées sont autorisées.** Toute autre utilisation est à exclure: danger de mort. En cas de doute, ou de problème de compréhension, renseignez-vous auprès de SINGING ROCK.
Les activités en hauteur: escalade, via ferrata, spéleo, rappel, ski de randonnée, secours, travaux en hauteur sont des activités dangereuses qui peuvent entraîner des blessures graves, voire mortelles. L'apprentissage des techniques adéquates et des mesures de sécurité s'effectue sous votre seule responsabilité. Vous assumez personnellement tous les risques et responsabilités pour tout dommage, blessure ou mort pouvant survenir après utilisation de nos produits de quelque façon que ce soit. Si vous n'êtes pas en mesure d'assumer cette responsabilité ou de prendre ce risque, n'utilisez pas ce matériel.

EMPLOI DU MATERIEL
Ce produit ne doit être utilisé que par des personnes compétentes et avisées, ou bien l'utilisateur doit être placé sous le contrôle visuel direct d'une personne compétente et avisée. Une condition physique défaillante peut avoir un impact sur la sécurité pendant son utilisation normale ou en secours.
La connaissance des techniques de sauvetage basiques est demandée pour utiliser ce produit.
Vérifier la compatibilité de ce produit avec les autres éléments de votre matériel. Afin d'augmenter la longévité de ce produit, il est nécessaire d'être soigneux lors de son utilisation. Evitez le frottement sur des matériaux abrasifs et sur des parties tranchantes.
Afin d'assurer un meilleur entretien du produit, il est préférable de l'attribuer de manière nominative à un utilisateur unique.
L'utilisateur doit effectuer des mouvements (marche, assis, debout) et un test de suspension avec son matériel pour être sûr qu'il soit de la bonne taille et du niveau de confort nécessaire pour l'usage attendu. Pendant l'utilisation, suivre les procédures de travail appropriées pour éliminer la cause et les effets du traumatisme lié à la suspension.
Pour assurer la maintenance et la traçabilité de ce produit, il est préférable de l'attribuer à un utilisateur unique.
Il est important que l'utilisateur vérifie régulièrement les boucles et autres moyens de serrage et de réglage pendant utilisation.
Avant et après chaque utilisation, il est obligatoire de vérifier l'état des sangles, des cordes et des coutures, y compris celles qui sont difficilement accessibles. Ne pas hésiter à mettre au rebut un produit présentant des faiblesses réduisant sa résistance ou limitant son fonctionnement.
Toute modification ou réparation, hors de nos unités de production, est interdite.
L'utilisateur doit envisager les possibilités de secours en cas de difficultés rencontrées en utilisant ce produit. S'il faut travailler sur un bord tranchant, les précautions appropriées doivent être prises.
Après une chute importante (p. e. facteur de chute 1 avec une corde dynamique), ce produit ne doit plus être utilisé: des ruptures internes non apparentes peuvent entraîner un vieillissement prématuré. Ne pas hésiter à contacter SINGING ROCK en cas de doute.

ENTRETIEN ET STOCKAGE
Le produit peut être lavé dans de l'eau froide de qualité domestique. S'il est toujours souillé il pourra être lavé dans de l'eau tiède (maximum 30 °C) et si utile avec du savon (savon Lux, stergène) avec une dillution appropriée dans une fourchette de ph comprise entre 5,5 et 8,5. Si la désinfection est nécessaire, utilisez une dilution faible (1%) de permanganate de potassium. Rincer le parfaitement et séchez le dans un endroit aéré loin de la chaleur ou des radiations. Ne pas utiliser de détergents. Si cela est utile, lubrifiez les composants métalliques en mouvement avec un lubrifiant à base de silicone (veuillez vous assurer que le silicone ne vient pas en contact avec les parties textiles).

INSTRUCTIONS DE TRANSPORT ET D'ENTREPOSAGE
Tous produits chimiques, matières corrosives et solvants peuvent être dangereux. Toujours transporter et stocker ce produit dans son sac. Ne pas entreposer le produit dans un endroit corrosif (en milieu alcalin) Malgré sa protection anti-UV, il est recommandé de stocker ce produit à l'abri de la lumière, dans un endroit bien ventilé et loin de toute source de chaleur directe. Assurez vous qu'il ne soit pas serré, ou comprimé, outre mesure. Ne jamais entreposer le produit avant qu'il ne soit complètement sec. Toujours garder ce produit à une température inférieure à +80 °C et supérieure à –40 °C.

DUREE DE VIE ET INSPECTION
La durée de vie de ce produit dépend de la fréquence de son utilisation ainsi que de l'environnement dans lequel il est utilisé (sel, sable, moisissure, produits chimiques…)
Sans tenir compte des dommages mécaniques et dans les conditions spécifiées dans cette notice d'instruction, **ce produit peut être utilisé 15 ans après sa date de production ET 10 ans après sa première date d'utilisation.** Par contre les dommages mécaniques apparaissant pendant son utilisation peuvent limiter cette durée d'utilisation.
Faites principalement attention aux produits utilisés pour la location ou en contact fréquent avec des surfaces abrasives (par exemple, les longes, les sangles cousues, les absorbeurs de choc…)
L'utilisateur doit inspecter son produit:
1. **avant et après chaque utilisation,**
2. **pendant son utilisation** (une des précautions élémentaires dans le chaîne de sécurité).

L'examen doit porter sur:
Le textile: surveiller les coupures, usures et dommages dus à la détérioration et le vieillissement, la chaleur, les produits chimiques etc.
Les coutures: attention aux fils coupés ou déchirés.
Les boucles et parties métalliques: bon fonctionnement des parties métalliques.
Le marquage: lisibilité des étiquettes du produit.
Nous recommandons de noter les résultats de cette inspection.
Pour prolonger la vie de ce produit, l'attention pour celui-ci est nécessaire. Evitez de le frotter contre des surfaces abrasives ou des angles coupants.

GARANTIE SINGING ROCK
Ce produit est garanti pendant 3 ans pour tout défaut de matière ou de fabrication.
Limite de la garantie: l'usure normale, les modifications ou retouches, les utilisations non appropriées, le mauvais stockage, les accidents, les négligences, les dommages, les utilisations pour lesquelles les produits ne sont pas destinés, ne sont pas couverts par la garantie.
SINGING ROCK n'est pas responsable des conséquences directes, indirectes, accidentelles ou tout autre type de dommages survenus ou résultant de l'utilisation de ses produits.
Ce produit peut être utilisé avec d'autres composants d'un même système.

Il est indispensable pour la sécurité de l'utilisateur que ces instructions soient traduites dans le langage du pays où ce produit sera utilisé.

ITALIANO
MODALITÁ D'USO

Non utilizzare questo prodotto senza aver letto con attenzione le presenti istruzioni tecniche!
Questo prodotto è progettato e fabbricato per essere utilizzato con una corda dinamica. In caso di utilizzo con solo materiale statico (corda statica, fettucce…) e se c' è rischio di caduta, è obbligatorio l'uso di un dispositivo assorbitore di energia per diminuire la forza d'urto.
Attenzione: formazione specifica indispensabile prima dell'uso!
Queste instruzioni d'uso presentano le modalità di utilizzo di questo prodotto. Vi sono rappresentati solo i casi più frequenti di cattivo utilizzo e di divieto (figure barrate da una croce). Ma esistono molti altri esempi di cattivo utilizzo che ci è impossibile enumerare e perfino immaginare.
Sono autorizzate solo le tecniche di utilizzo non barrate da una croce. Ogni altro utilizzo è da escludere: pericolo di morte. In caso di dubbio o di problemi di comprensione, rivolgersi presso SINGING ROCK.
Le attività in altezza, l'arrampicata, la speleologia, la discesa su corda, lo scialpinismo, il soccorso, i lavori in altezza e l'esplorazione sono attività pericolose, che possono causare ferite gravi, perfino mortali. L'apprendimento delle tecniche adeguate e delle misure di sicurezza è sotto la vostra responsabilità. Dovete assumervi personalmente tutti i rischi e le responsabilità per danni, ferite o morte che possano sopraggiungere, in qualsiasi modo, dopo l'utilizzo dei nostri prodotti. Se non siete in grado di assumervi tale responsabilità o di prendervi questo rischio, non deve utilizzare questo prodotto.

APPLICAZIONI
Questo prodotto deve essere utilizzato esclusivamente da personale competente e addestrato, altrimenti l'utilizzatore deve essere posto sotto il diretto controllo visivo di una persona competente e addestrata. Verificare la compatibilità di questo prodotto con gli altri elementi del vostro materiale. Per aumentare la durata di questo prodotto, è necessario averne cura quando la si usa. Evitare lo sfregamento su materiali abrasivi o su parti taglienti.
Durante l'uso adottare le procedure di lavoro appropriate per eliminare la causa e gli effetti del trauma della sospensione.
Per assicurare una migliore menutenzione di questo prodotto, è preferibile destinare personalmente ogni prodotto ad un unico utilizzatore.
L'utilizzatore deve effettuare dei movimenti (in cammino, seduto, in piedi) e un test di sospensione con tutto il suo materiale per assicurarsi che questo sia della giusta taglia e sufficientemente comodo per l'impiego richiesto.
E' importante che l'utilizzatore verifichi regolarmente le fibbie e gli altri mezzi di serraggio e di regolazione durante l'utilizzo.
Prima e dopo ogni utilizzo, è obbligatorio verificare lo stato delle fettucce, delle corde e delle cuciture, comprese quelle difficilmente accessibili. Ispezionare le cuciture che sono coperte dalla fodera del giubbetto tirando fuori la fettuccia. Non esitare a scartare un prodotto che presenti dei difetti che ne riducono la resistenza o che ne limitano il funzionamento.
Ogni modifica o riparazioni, fuori dalla nostra fabbrica, è vietata.
L'utilizzatore deve considerare la possibilità di soccorso in caso di difficoltà incontrate utilizzando questo prodotto. Se è possibile caricare, in caso di utilizzo, oltre l'estremità, devono essere prese le opportune precauzioni.
Dopo una forte caduta (p.e. fattore di caduta 1 con corda dinamica), questo prodotto non deve essere più utilizzato: rotture interne non visibili possono causare un indebolimento prematuro. In caso di dubbio, non esitare a contattare SINGING ROCK.

LAVAGGIO E MANUTENZIONE
Il prodotto può essere sciacquato in acqua fredda potabile pulita. Se fosse ancora sporco, può essere lavato in acqua calda (massimo 30 °C) se necessario utilizzando sapone neutro (ad esempio liquido o in polvere) diluito, con pH compreso tra 5.5 e 8. 5. Se la disinfezione è necessaria, utilizzare una diluizione debole (1%) di permanganato di potassio. Quindi sciacquare accuratamente e far asciugare lentamente lontano da fonti di calore dirette o da raggi solari. Non usare detergenti chimici. Se necessario, lubrificare le parti mobili in metallo con un lubrificante a base di silicone (fare in modo che il lubrificante non venga a contatto con le parti in tessuto).

ISTRUZIONI PER IL TRASPORTO E LA CONSERVAZIONE
Tutti i prodotti chimici, gli agenti corrosivi ed i solventi devono essere considerati pericolosi per questo prodotto.
Trasportare e conservare sempre questo prodotto nel suo sacchetto. Non conservarlo in un ambiente corrosivo (ad esempio un luogo ad alta salinità). Malgrado la protezione contro i raggi UV, si raccomanda di conservare il prodotto al riparo dalla luce solare diretta, in un luogo ben ventilato e lontano da fonti di calore diretto. Assicurarsi che il prodotto non sia troppo accartocciato o ritorto. Non riporlo finché non sia completamente asciutto.
Utilizzare questo prodotto solo a temperatura ambiente compresa tra -40 °C (-40 °F) e 80 °C (176 °F).

DURATA E ISPEZIONE
La durata di vita di questo prodotto dipende dalla frequenza del suo utilizzo e dall'ambiente dove questo avviene (sale, sabbia, umidità, agenti chimici, ecc.). Senza tener conto dell'usura o di danni meccanici ed alle condizioni specificate in queste istruzioni per l'uso, **questo prodotto può essere utilizzato per 15 anni dopo la data di produzione e per 10 anni dalla data del primo utilizzo. Ciononostante, un danno meccanico può avvenire già al primo utilizzo**, il che può limitare la durata del prodotto anche ad un solo utilizzo.
Porre speciale attenzione nel caso di prodotti che sono soggetti ad un'usura più rapida o che sono frequentemente a contatto coni superfici abrasive (ad es. corde, fettucce cucite, dissipatori).
L'utente deve controllare il prodotto:
1. **prima e dopo ogni utilizzo,**
2. **durante l'uso** (in condizione di particolari elementi della catena di sicurezza e della loro corretta connessione).

L'esame deve essere effettuato:
Sul tessuto: controllare lacerazioni, usure e danni dovuti dall'uso e dall'invecchiamento, al calore, ai prodotti chimici etc.
Sulle cuciture: attenzione ai fili tagliati o strappati.
Sulle parti metalliche: buon funzionamento.

GARANZIA SINGING ROCK
Questo prodotto ha una garanzia di 3 anni contro ogni difetto del materiale o di fabbricazione.
Limite della garanzia: l'usura normale, le modifiche o i ritocchi, gli utilizzi non appropriati, la cattiva manutenzione, gli incidenti, le negligenze, i danni, gli utilizzi ai quali i prodotti non sono destinati, non sono coperti dalla garanzia.
SINGING ROCK non è responsabile delle conseguenze dirette, indirette, accidentali o di ogni altro tipo di danni verificatosi o causato dall'utilizzo dei suoi prodotti.

Questa imbracatura può essere utizzata con altri componenti di uno stesso sistema.

ESPAÑOL
MODO DE USO

No utilizar este producto sin haber leído con atención y haber comprendido las presentes instrucciones técnicas!
Este producto forma parte de un sistema de detención de caídas y ha sido diseñado para ser utilizado con cuerda dinámica. En caso de ser utilizado únicamente con materiales estáticos (cuerda estática, cintas…) y si existe el riesgo de caída, es obligatorio el uso de un disipador de energía para reducir la fuerza de choque.
Esta ficha técnica explica las formas de utilizar este producto. Sólo se citan algunos de los casos de mala utilización y de prohibición más corrientes (dibujos tachados con una aspa). Existe una multitud de otras malas utilizaciones que nos es imposible enumerar e incluso imaginar. **Sólo están autorizadas las técnicas de utilización presentadas y no tachadas.** Cualquier otra utilización se debe excluir debido al peligro de muerte. En caso de duda o de problemas de comprensión, dirigirse a SINGING ROCK.
Actividades en altura, escalada, espeología, rappel, esquí de travesía, salvamentos, trabajos en altura y exploración son actividades peligrosas que pueden producir heridas graves e incluso mortales. Vosotros asumís personalmente todos los riesgos y responsabilidades por todo daño, herida o muerte que pudiera ocurrir durante la utilización de nuestros productos en cualquier situación. Si no estás capacitado para asumir esta responsabilidad o para correr este riesgo, no utilices este material.

USO
Es indispensable un aprendizaje adecuado de las técnicas y métodos de seguridad para usar este producto.
Este producto sólo debe ser utilizado por personas capacitadas y con experiencia, de lo contrario el usuario deberá estar bajo el control visual directo de una persona competente y experta. La condición física del usuario puede tener influencia en su seguridad durante un uso normal o en una emergencia.
Se requiere conocimiento de las técnicas básicas de rescate para utilizar este producto.
Verifica la compatibilidad este producto con el resto de tu material. El uso de una combinación inadecuada de productos en una cadena de seguridad o el deterioro de cualquiera de los componentes de la cadena de seguridad puede originar un accidente serio e incluso mortal. Nosotros recomendamos revisar el funcionamiento del sistema de seguridad y del equipo en un lugar seguro sin riesgo de caída. Durante su uso deben seguirse los protocolos de trabajo adecuados para eliminar la causa y efectos del trauma por suspensión.
Con el fin de asegurar un mejor mantenimiento del producto, es preferible atribuirlo nominalmente a un único usuario.
Antes y después de cada utilización, es obligatorio comprobar el estado de las cintas y de las costuras, incluso aquellas que son de difícil acceso. No dude en desechar un producto que presente deficiencias que pudieran reducir su resistencia o limitar su funcionamiento.
Es importante que el usuario verifique regularmente las hebillas y otros medios de cierre y regulación durante su utilización.
Las condiciones de humedad y hielo pueden dificultar la manipulación durante el ajuste del arnés, la influencia en la fuerza del arnés es insignificante. Si existe riesgo de carga sobre aristas o cantos vivos, deberán tomarse las precauciones adecuadas.
Después de una caída importante (p. e. factor de caída 1 con una cuerda dinámica), este producto no debe volver a ser utilizado: roturas internas imperceptibles a simple vista, pueden ocasionar un envejecimiento prematuro. En caso de duda, contacte con SINGING ROCK.
Toda modificación o reparación de este producto, fuera de nuestras unidades de producción queda prohibida.

MANTENIMIENTO
Es necesario lavar el producto en agua limpia y fría de uso doméstico. Si el producto todavía se encuentra sucio, debe ser lavado en agua templada (30 °C max.) y si fuera necesario utilizar solo jabón neutro, con un pH entre 5.5 y 8. Si la desinfección es necesaria, use una dilución débil (1%) de permanganato potásico. Aclarar cuidadosamente y secar lentamente lejos del calor directo o los rayos UV. Nunca se deben emplear detergentes!
Si fuera necesario, lubricar los componentes móbiles de las partes metálicas con un lubricante con base de silicona asegurándose siempre que el lubricante no entra en contacto con las partes textiles.

INSTRUCCIONES PARA TRANSPORTE Y ALMACENAJE
ATENCIÓN! Todos los productos químicos, materiales corrosivos y disolventes se consideran dañinos.
Trasnportar y almacenar siempre el producto en su bolsa. No almacenar el producto en un espacio corrosivo (lugares con alta salinicidad). A pesar de su protección de los rayos UV, se recomienda proteger el producto de la luz directa y guardarlo en un espacio bien ventilado alejado del calor directo. Nunca guardar el producto en un estado revirado o desordenado. Nunca almacenar el producto hasta asegurarse que está totalmente seco.
Este producto está diseñado y testado para uso en un ratio de temperatura de -40 °C (-40 °F) a 80 °C (176 °F).

VIDA DE USO E INSPECCIÓN
La vida de uso estimada para este producto queda limitada a un máximo de 15 años desde la fecha de producción y 10 años desde su primer uso. El medio ambiente (sal, arena, humedad, productos químicos etc) y el tipo de operación (eg. voladura) en que se emplee este producto puede limitar su vida de uso. Hay que prestar especial atención a los productos que estén sujetos a un desgaste más rápido o que estén en frequente contacto con superficies abrasivas (eg. cabos de anclaje, anillos, art. para absorción de caídas).
El usuario debe revisar el producto
1. **antes y después de cada uso,**
2. **durante el uso** (condición de elementos particulares de una cadena de seguridad).

La inspección debe comprender:
El tejido: Atención a los cortes, desgastes y desperfectos debidos al deterioro y el envejecimiento, al calor, a los productos químicos etc.
Las costuras: Cuidado con los hilos cortados o deshilachados.
Las partes metálicas: Correcto funcionamiento de las hebillas y otros componentes metálicos.
Etiquetas: Legibilidad de las etiquetas de producto.
Recomendamos registrar los resultados de la inspección.
Para aumentar la vida de este producto, es necesario ser cuidadoso durante su utilización. Evite el rozamiento con materiales abrasivos, y con partes cortantes.

GARANTÍA SINGING ROCK
Este producto está garantizado durante 3 años contra todo defecto en los materiales o de fabricación. Limitaciones de la garantía: El desgaste normal, las modificaciones o alteraciones, almacenamiento incorrecto. Igualmente se excluyen de la garantía los daños debido a accidentes, negligencia y usos para los que no esta diseñado el producto. SINGING ROCK no es responsable de las consecuencias directas, indirectas, accidentales o de cualquier otro tipo de daño surgido o resultante de la utilización de sus productos.
Este producto puede ser utilizado con otros componentes de un mismo sistema.

Es esencial para seguridad del usuario que estas instrucciones de uso sean traducidas al idioma del país donde el producto se va a utilizar.

PORTUGUÊS
INSTRUÇÕES DE USO

Não utilize este produto sem ter lido cuidadosamente estas instruções técnicas.
Este produto foi projetado e fabricado para ser usado com corda dinâmica certificada UIAA. Se usado junto com equipamento estático (corda de baixa elasticidade, fitas,…) e se houver risco de queda, **torna-se essencial introduzir um absorvedor de choque (EN 355) ao sistema de segurança, para reduzir a força de impacto potencial.**
Estas instruções técnicas ilustram modos de se utilizar este produto. Apenas alguns tipos de utilizações erradas e proibidas estão representadas (mostradas em ilustrações cruzadas com "X"). Existem muitas outras formas de utilizações erradas, sendo impossível enumerá-las e até imaginá-las todas. **Apenas as técnicas de uso mostradas nas ilustrações não cruzadas com "X" estão autorizadas.** Quaisquer outras formas de uso estão excluídas, devido ao risco de morte. Em caso de dúvida ou problema no entendimento, contacte a SINGING ROCK.
Actividades em altura, escalada, via ferrata, espeleologia, rapel, ski-touring, resgate, trabalho em altura e exploração são actividades de risco inerente que podem levar a ferimento severo ou até à morte. A adequada aprendizagem de técnicas apropriadas e métodos de segurança é de sua completa responsabilidade. Você assume pessoalmente todos os riscos e responsabilidades por danos, ferimentos ou morte que possam ocorrer de qualquer forma, durante ou após a utilização dos nossos produtos. Se você não está apto ou não está em condições de assumir esta responsabilidade ou assumir este risco, não utilize este equipamento.
Nota importante: treinamento específico é essencial antes do uso.

UTILIZAÇÃO
Este produto deve ser utilizado somente por uma pessoa competente e responsável, ou por terceiro sob supervisão directa e visual de pessoa competente e responsável.
Veja a compatibilidade deste produto com os outros componentes do seu equipamento. Para prolongar a vida deste produto, cuidados na utilização são necessários: Evite usá-lo em superfícies abrasivas ou bermas afiadas
Se for usado em superfícies abrasivas ou bermas afiadas devem ser tomadas as precauções adequadas.
Para assegurar-se da boa manutenção deste produto, é melhor alocá-lo à um único utilizador. O utilizador deve vestir o equipamento e testá-lo (andar, sentar, levantar, suspender-se) para assegurar-se do tamanho correcto e grau de conforto para a pretendida utilização. É importante que o utilizador verifique as fivelas e outros ajustes regularmente durante o uso.
Antes e depois do uso, deve-se verificar as condições das fitas, cordas e costuras, inclusive nas áreas menos acessíveis. Não hesite em aposentar e inutilizar a cadeirinha (harnês) que aparentar sinais de desgaste que possam afectar sua resistência ou limitar sua função.
É proibida qualquer modificação ou reparo fora de nossa fábrica.
Cabe ao utilizador antever situações que possam necessitar de resgate, em caso de dificuldades encontradas durante a utilização deste produto. If Se for usado em superfícies abrasivas ou bermas afiadas devem ser tomadas as precauções adequadas.
Não continue a utilizar este produto após uma queda significativa (por exemplo, uma queda de fator 1 com corda dinâmica): apesar de não perceptível, pode ter havido dano interno que cause diminuição da resistência e da margem de segurança do produto. Não hesite em contatar a SINGING ROCK em caso de duvida.

ADVERTÊNCIA
Todos e qualquer produto químicos, corrosivos ou solventes devem ser considerados perigosos se em contato com qualquer tipo de equipamento de proteção pessoal.
Este produto e desenvolvido e testado para ser usado entre -40 °C (-40 °F) e 80 °C (176 °F).

MANUTENÇÃO
Os produtos poderão ser lavados em água limpa. Permanecendo não totalmente limpos poderão ser lavados em água quente (máximo de 30 °C) e se necessário o uso de sabão neutro (ex. Lux em barra ou grãos) onde a diluição deste em água terá um pH entre 5,5 e 8,5. Se a desinfecção for necessária, use uma diluição fraca (1%) de permanganato de potássio. O processo de secagem deste material deve ser progressivamente fora do alcance de qualquer fonte direta de calor e protegido de radiações solar. Detergentes não devem ser usados em nenhuma circunstância. Se for preciso a re-lubrificação de algum componente devera ser usado lubrificadores a base de silicone (assegurar que este lubrificante não chegue em contato com nenhuma parte têxtil).

INSTRUÇÃO DE TRANSPORTE E ESTOQUE
Sempre carregue e estoque os produtos em sua própria embalagem. Não estoque nenhum produto em áreas com possibilidade de corrosão (lugares com alto índice de salinidade). Apesar da proteção contra radiações UV e recomendado para o estoque deste produto lugares bem ventilados fora do alcance direto de luz solar e fontes de calor. Não estoque o produto amaçado ou em caso que este não esteja completamente seco.

DURABILIDADE E INSPECÇÃO
A vida útil deste produto e limitada em 15 anos da data de fabricação ou 10 anos a partir da data de primeiro uso. Lugares (corrosivos, com presença de sal ou arreia, úmidos, diretamente em contato com produtos químicos, etc.) ou operações (solva, pinturas, etc.) onde este produto será utilizado podem limitar a vida útil do mesmo. Prestar atenção especial para produtos usados em superfícies de grande abrasão quanto ao seu desgaste (ex. solteiras, fitas costuradas, trava quedas).
O Usuário verificará o produto:
1. **Antes e depois de cada uso,**
2. **Durante o uso** (condições particulares da corrente de segurança e da sua conexão apropriada).

Verificações:
Matérias têxteis: cortes, rasgos, abrasão e danos causados por uso e envelhecimento, calor, produtos químicos ou outras causas.
Costuras: corte, torção, desgaste ou fios soltos.
Componentes metálicos: funcionamento adquado das fivelas e demais componentes metálicos.
Recomendamos guardar os resultados da inspeção.
Para prolongar a vida deste produto, o cuidado no uso é necessário, evite de friccionar de encontro às superfícies abrasivas ou bordas afiadas.

GARANTIA SINGING ROCK
Este produto tem garantia de 3 anos contra defeitos no material ou fabricação.
Limitações da garantia: desgaste normal decorrente do uso, modificações ou alterações, perda da garantia.
Igualmente excluídos da garantia estão danos causados por acidentes, negligência e utilizações para as quais este produto não foi projectado. A SINGING ROCK não é responsável pelas consequências, directas, indirectas, acidentais ou qualquer tipo de dano causado ou resultante da utilização de seus produtos.
Este produto deve ser usado com outros componentes compatívéis.

É essencial para a segurança do usuário que estas instruções para o uso estejam traduzidas na Língua do Pais em que o produto deve ser usado.

NEDERLANDS
GEBRUIKSAANWIJZING

Lees aandachtig deze gebruikaanwijzing voor gebruik.
Deze gordels zijn ontworpen en gefabriceerd om met een dynamisch UIAA touw gebruikt te worden.
In geval van gebruik met statisch materiaal (statisch touw, bandlussen, ankerlussen,…) en indien er valrisico is, is het essentieel om een valdemper in de veiligheidsketen te plaatsen zodoende de potentiële schok te verminderen.
Opgelet: aangepaste training is noodzakelijk voor gebruik. Deze technische gebruikaanwijzing bevat instructies inzake de werking van dit product. Slechts enkele meest voorkomende foutieve en verboden technieken zijn voorgesteld (schema's met een kruis over). Een ontelbaar aantal andere verkeerde toepassingen bestaan en het is ons onmogelijk ze allemaal op te sommen, laat staan ze in te beelden. Alleen de voorgestelde, niet doorkruiste technieken zijn toegelaten. Alle andere gebruiken zijn uitgesloten: **levensgevaar.** In geval van twijfel of moeilijkheden om de uitleg te begrijpen, raadpleegt U de fabrikant SINGING ROCK of zijn afgevaardigde.
Activiteiten op hoogte, klimmen, klettersteig, speleologie, afdalen, skiën, expeditie en reddingen zijn gevaarlijke activiteiten die ernstige verwondingen en zelfs de dood tot gevolg kunnen hebben. U bent zelf verantwoordelijk voor het aanleren van de aangepaste technieken en voor het nemen van de nodige veiligheidsmaatregelen. U staat zelf in voor alle risico's en schade, verwondingen of dood tijdens het gebruik van onze producten op welke wijze ook. Als U niet in staat bent deze verantwoordelijkheid te dragen of dit risico te nemen, maak dan geen gebruik van dit materiaal.

GEBRUIK
Een voldoende leertijd in aangewezen technieken en veiligheidsmethodes moeten in acht worden genomen om dit product te gebruiken.
Dit product mag alleen gebruikt worden door verantwoordelijke en competente personen ofwel moet de gebruiker onder direct visueel toezicht geplaatst worden van een verantwoordelijk en competent persoon. De fysieke conditie van de gebruiker kan een invloed hebben op zijn veiligheid gedurende normaal of noodsituatiegebruik.
De kennis van basisreddingstechnieken wordt vereist om dit product te gebruiken.
Dit product kan met andere componenten in een compatibel systeem worden gebruikt.
Kijk na of dit product combineerbaar is met andere elementen van uw uitrusting.
Het gebruik van niet-compatibele producten in de veiligheidsketen of schade aan eender welk component kan leiden tot een ernstig of fataal ongeluk.
Wij adviseren de werking en functie van een veiligheidssyteem en materiaal uit te proberen op eenveilige plaats zonder valrisico.
Gebruik tijdens het gebruik de juiste werkprocedures om de oorzaak en de gevolgen van het trauma van de suspensie trauma te elimineren.
Om de levensduur van dit product te verhogen, is het noodzakelijk er zorgzaam mee om te gaan tijdens het gebruik. Vermijdt het schuren tegen ruwe, scherpe oppervlakten of materialen.
Om een beter onderhoud van dit product te waarborgen, verdient het aanbeveling dit nominatief aan één gebruiker toe te kennen.
De gebruiker moet vooraf bewegingen maken (lopen, zitten, rechtop staan) en een hangtest uitvoeren met zijn materiaal om na te gaan of het van de passend is en voldoende comfort biedt voor het te verwachten gebruik.
De persoon moet tijdens het gebruik regelmatig de gespen en andere span- en regelonderdelen nakijken.
Het is verplicht voor en na elk gebruik de goede staat van de bandlussen, touwen en stiksels te controleren, ook die op moeilijk bereikbare plaatsen. Aarzel niet om een product dat zwakheden vertoont, zijn sterkte of werking beïnvloedt, buiten gebruik

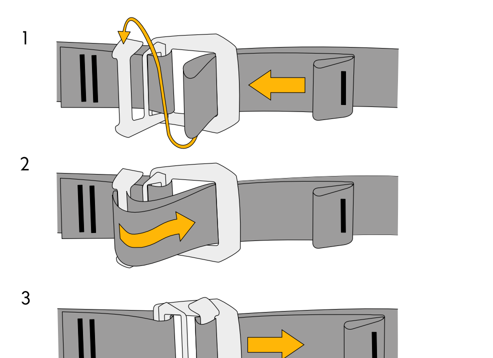

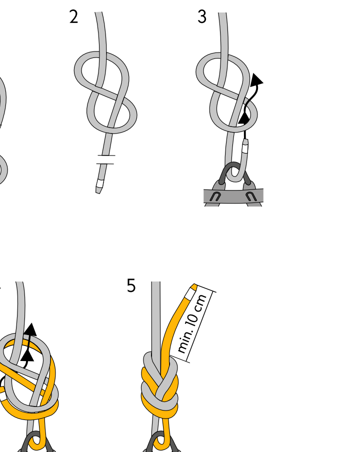

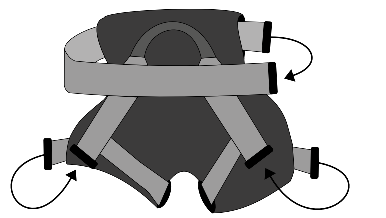

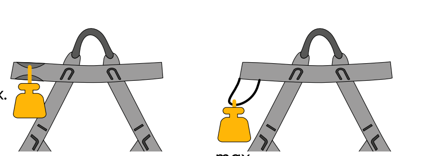

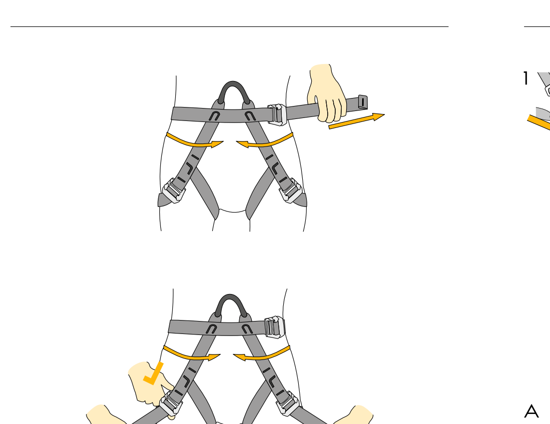

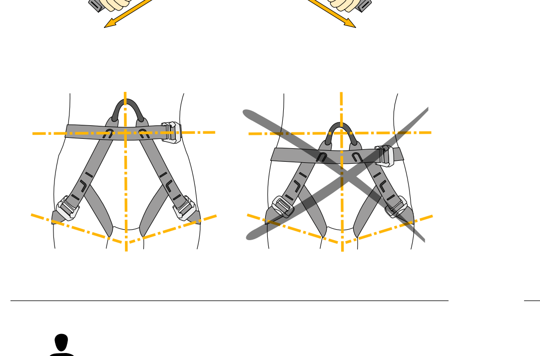

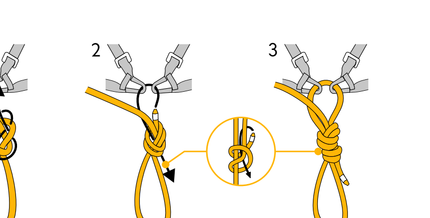

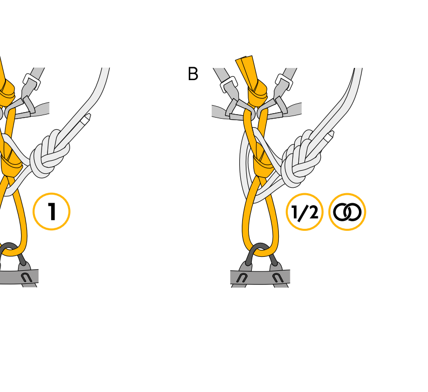

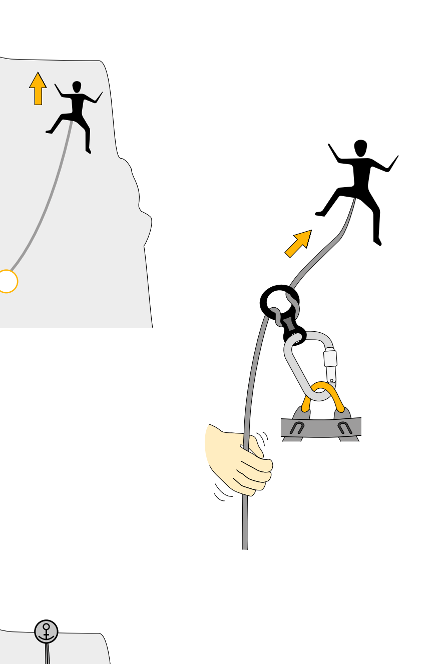

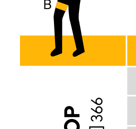

	SIZE	UNI
TOP m[g] 366	A [cm]	60–120
	A [in]	24–47
	B [cm]	42–66
	B [in]	17–27
TOP PADDED m[g] 402	A [cm]	60–120
	A [in]	24–47
	B [cm]	42–66
	B [in]	17–27
TOP CANYON m[g] 502	A [cm]	60–120
	A [in]	24–47
	B [cm]	42–66
	B [in]	17–27
TOP USA m[g] 614	A [cm]	60–120
	A [in]	24–47
	B [cm]	42–66
	B [in]	17–27

	SIZE	S	M/L	XL
CANYON XP m[g] 614	A [cm]	70–100	80–110	90–120
	A [in]	28–40	32–43	36–48
	B [cm]	42–66	42–66	42–66
	B [in]	17–27	17–27	17–27

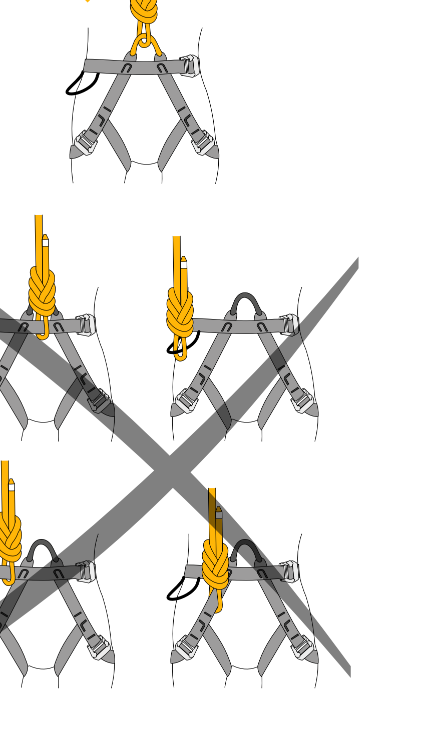

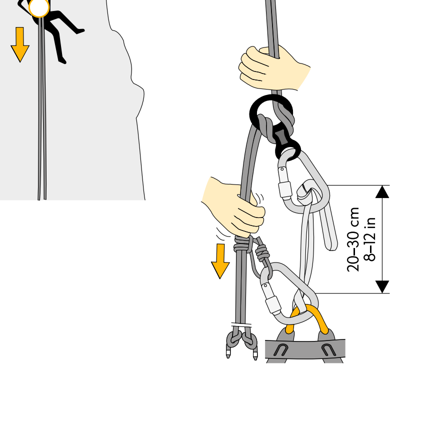

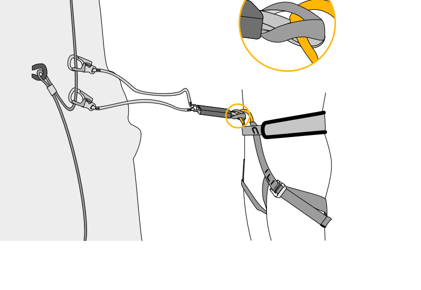

singing rock®

CLIMBING HARNESS

Nařízení evropského parlamentu a rady (EU) 2016/425 | Regulation (EU) 2016/425
Posouzení shody | Conformity assessment:
SZÚ Jablonec nad Nisou, Tovární 89/5,
466 01 Jablonec n. N., Czech Republic, NB 1015
Shoda s typem | Conformity to type:
VVUÚ, a.s., Pikartská 1337/7,
716 07 Ostrava-Radvanice, Czech Republic, NB 1019

CE 1019
EN 12277:15 + A1:18
TYPE C
UIAA

EU prohlášení o shodě naleznete na: www.singingrock.com.
EU declaration of conformity available on: www.singingrock.com.

CZ Úvazek je určen pro horolezectví a stěnové lezení.
EN Harness is intended for mountaineering, including climbing.
DE Der Klettergurt ist bestimmt für das Bergsteigen, inklusive Klettern.
FR Harnais pour la montagne et l'escalade.
ES El arnés está diseñado para el alpinismo, incluida la escalada.

SINGING ROCK ETIKETA SLEDOVATELNOSTI | TRACEABILITY LABEL

1 2 3
001/9999/MM/YY
4 XXXXX "M" 5
6 TYPE C

7 singing rock
8 EN12277
9 CE 1019

1. CZ jedinečné číslo | EN unique No. | DE Eindeutige nummer | FR Numéro unique | ES Número único
2. výrobní číslo | batch No. | Chargennummer | Numero de lot de fabrication | No. de serie
3. měsíc/rok výroby | month/year of manufacture | produkzion monat/jahr | mois/année de fabrication | mes/año de producción
4. model | model | Model | le modéle | modelo
5. velikost | size | Größe | taille | talla
6. sedací úvazek | sit harness | Sitzgurt | Harnais cuissard | arnés de cintura
7. výrobce | producer | Hersteller | Le fabricant | fabricante
8. evropská norma | european standard | Europische Norm | La norme europenne | Normativa europea
9. značka shody / číslo oznámeného subjektu, který provádí shodu s typem | conformity marking / no. of notified body shell carrying out conformity with type | die Konformität Markierung / nummer die notifizierte Stelle durchführen die entsprechenden Konformität mit type | la marque de confirmit / numero d´organisme notifie effectuer la conformité avec type | marca de conformidad / numero del organismo notificado efectuará la conformidad con typo

CZ Bez důkladného pročtení a pochopení návodu k použití nepoužívejte tento výrobek.
EN Reading and understanding instruction for use are required to use this product.
DE Das Lesen und Verstehen der Bedienungsanweisung ist Voraussetzung für die Nutzung des Produkts.
FR Sans avoir lu attentivement ce mode d'emploi, n'utilisez pas ce produit.
ES Es necesario leer y comprender las instrucciones de uso de este producto.

3 YEARS
CZ 3 roky záruka.
EN 3 years guarantee.
DE 3 Jahre Garantie.
FR La garantie de 3 ans.
ES 3 años de garantia.

ver. 16S97022607 0723

SINGING ROCK s.r.o.
Poniklá 317 • 514 01 Poniklá • Czech Republic
Tel. +420 481 585 007 • email: info@singingrock.cz
www.singingrock.com
singingrock.page
singingrock_official

te stellen. Voor het harnas is het belangrijk dat de gebruiker gespen en sluitingen regelmatig inspecteert. Vochtige en ijzige omstandigheden kunnen het afstellen van het harnas bemoeilijken. De invloed op de sterkte van het harnas is verwaarloosbaar. Als het mogelijk is om te laden in geval van gebruik over de rand, moeten de gepaste maatregelen in acht worden genomen.
Blijf dit product niet gebruiken na een uitzonderlijke val (bijvoorbeeld een valfactor 1 met dynamisch touw). Niet zichtbare interne schade kan veroorzaakt zijn, waarbij zijn sterkte wordt verminderd. Aarzel niet om in het geval van twijfel de fabrikant SINGING ROCK of zijn afgevaardigde te contacteren.
Elk verandering of herstelling buiten onze productie-eenheid om is verboden.
Het is aan de gebruiker om reddings-mogelijkheden te voorzien in geval van problemen tijdens het gebruik van dit product.

ONDERHOUD
Een product moet met de hand gewassen worden met een wasmiddel voor delicaat textiel en vervolgens worden gespoeld onder zuiver water (max. temperatuur 30 °C). Indien het gebruik van zuivere zeep echt noodzakelijk is (b.v. de zeepvlokken van Lux, stergene) gebruiken bij de benaderende verdunning, binnen pH bereik 5,5 en 8.5. Als desinfectie nodig is, gebruik een lichte (1%) verdunning van kaliumpermanganaat. Geen detergent gebruiken.
Het moet daarna worden gedroogd in een donkere, goed verluchte en niet te warme plaats, weg van een directe warmtebron en UV straling. Indien nodig moeten de mobiele componenten van metalen onderdelen gesmeerd worden met een siliconen glijmiddel (zorg ervoor dat het smeermiddel niet in contact komt met de textiel-onderdelen).

INSTRUCTIES VOOR TRANSPORT EN OPSLAG
Vervoer en bewaar dit product steeds in zijn tas. Men moet dit product niet opslaan in een corrosieve omgeving (hoog zoutgehalte plaatsen).
Het is aangeraden dit product steeds buiten de invloed van direct licht te bewaren (ondanks zijn anti-UV bescherming), niet onder extreme temperaturen en op een goed geventileerde plaats. Let er tevens op dat het niet gespannen of samengedrukt bewaard wordt. Sla nooit het product op dat volledig niet is gedroogd.
Gebruik dit product bij een temperatuur gelegen tussen -40 °C (-40 °F) en +80 °C (176 °F).
Alle chemische, bijtende producten en oplosmiddelen moeten als gevaarlijk beschouwd worden.

LEVENSDUUR EN CONTROLE
De levensduur van dit product is afhankelijk van de gebruiksintensiviteit en de omgeving waarin het product gebruikt wordt (zout, zand, vochtigheid, chemicaliën, enz.). Zonder rekening the houden met slijtage of mechanische beschadigingen verwijzende naar alle omstandigheden beschreven in deze instructies, kan dit product gebruikt worden gedurende 15 jaar na de datum van productie en 10 jaar na de eerste datum van ingebruikname.
De gebruiker moet het product inspecteren:
1. **voor en na elk gebruik,**
2. **gedurende het gebruik** (conditie van elk element van de veiligheidsketen en hun specifieke verbinding).

Bij elke inspectie moet op volgende punten worden gelet:
Het textiel: kijken naar insnijdingen, slijtage en beschadigingen als gevolg van het gebruik en veroudering, warmte-inwerking, chemische producten enz.
De stiksels: opletten voor ingesneden of gescheurde naden
Gespen: de goede werking controleren.
Wij adviseren de inspectieresultaten te registreren.
Om de levensduur van dit product te verlengen, is zorg bij gebruik noodzakelijk. Vermijd wrijving tegen een grof oppervlak of scherpe randen.

SINGING ROCK GARANTIE
Voor dit product geldt een garantie van 3 jaar op materiaal- en fabricagefouten. Garantiebeperking: normale slijtage, wijziging of aanpassingen, verkeerd opbergen. Zijn eveneens uitgesloten van garantie: schade door ongevallen, onachtzaamheid en beschadigingen als gevolg van een gebruik waarvoor dit product niet is bestemd. N.B. Canyonning en speleologie versnellen het slijtage proces aanzienlijk.
SINGING ROCK kan niet aansprakelijk worden gesteld voor directe, indirecte, ongevalschade of elke andere vorm van schade tijdens of als gevolg van het gebruik van zijn producten.

Het is essentieel voor de veiligheid van de gebruiker dat deze gebruiksinstructies in de taal van het land vertaald zijn, waar het product moet worden gebruikt.

ΕΛΛΗΝΙΚΑ
ΓΕΝΙΚΕΣ ΟΔΗΓΙΕΣ ΧΡΗΣΗΣ

Μη χρησιμοποιείτε αυτό το προϊόν χωρίς προηγουμένως να έχετε διαβάσει προσεκτικά αυτές τις τεχνικές οδηγίες χρήσης.
Αυτό το προϊόν αποτελεί μέρος συστήματος προστασίας από πτώσεις
Αυτό το προϊόν είναι σχεδιασμένο και κατασκευασμένο να χρησιμοποιείται σε συνδυασμό με δυναμικό ή στατικό σχοινί πιστοποιημένο από την UIAA. Εάν χρησιμοποιείται με στατικό εξοπλισμό (στατικό σχοινί, ιμάντες) και υπάρχει κίνδυνος πτώσης είναι απαραίτητο να παρεμβάλετε στο σύστημα κάποιο είδος απορροφητή πτώσης για να μειώσετε το πιθανό σοκ της πτώσης.
Αυτές οι τεχνικές οδηγίες επεξηγούν τρόπους χρήσης αυτού του προϊόντος. Μόνο οι μέχρι σήμερα γνωστοί μη ενδεδειγμένοι και απαγορευμένοι τρόποι χρήσης παρουσιάζονται (στα διαγραμμένα σκίτσα). Υπάρχουν πολλοί άλλοι μη ενδεδειγμένοι τρόποι χρήσης τους οποίους είναι αδύνατο να απαριθμήσουμε ή και να φανταστούμε ακόμη. Μόνο οι τεχνικές χρήσης που παρουσιάζονται στα μη διαγραμμένα σκίτσα επιτρέπονται ως εγκεκριμένες. Όλες οι άλλες χρήσεις αποκλείονται ως επικίνδυνες να προκαλέσουν θανατηφόρο ατύχημα. Σε περίπτωση αμφιβολίας ή αδυναμίας κατανόησης επικοινωνήστε με την Singing Rock.
Δραστηριότητες σε ύψη, αναρρίχηση, via ferrata, σπηλαιολογία, καταρρίχηση, ορειβατικό σκι, διάσωση, εργασίες σε ύψη και εξερευνήσεις είναι επικίνδυνες δραστηριότητες που μπορεί να οδηγήσουν σε σοβαρό τραυματισμό ή σε θάνατο.
Εσείς προσωπικά αναλαμβάνετε όλη την ευθύνη για τυχόν ζημιές, τραυματισμό, ή θάνατο που θα μπορούσε να συμβεί κατά τη διάρκεια ή μετά τη χρήση των προϊόντων μας με οποιοδήποτε τρόπο. Εάν δεν μπορείτε ή δεν είστε σε θέση να αναλάβετε αυτή την ευθύνη ή να πάρετε αυτό το ρίσκο μην χρησιμοποιήσετε αυτό το προϊόν.

ΧΡΗΣΗ
Η επαρκής μαθητεία στις κατάλληλες τεχνικές και μεθόδους ασφαλείας είναι ουσιώδη για τη χρήση αυτού του προϊόντος.
Αυτό το προϊόν μπορεί να χρησιμοποιείται μόνο από καταρτισμένους με υπευθυνότητα ανθρώπους ή από ανθρώπους που τελούν κάτω από άμεσο έλεγχο με οπτική επαφή από καταρτισμένο και υπεύθυνο διαπιστευμένο επιτηρητή. Η φυσική κατάσταση του χρήστη μπορεί να επηρεάσει την ασφάλειά του κατά τη διάρκεια κανονικής χρήσης ή χρήσης σε περίπτωση ανάγκης.
Η γνώση βασικών τεχνικών διάσωσης είναι απαραίτητη για τη χρήση αυτού του προϊόντος.
Ελέγξτε τη συμβατότητα αυτού του προϊόντος με τα υπόλοιπα εξαρτήματα του εξοπλισμού σας. Η χρήση ακατάλληλου συνδυασμού προϊόντων σε μια αλυσίδα ασφαλείας ή βλάβη σε κάποιο από τα εξαρτήματα σε μια αλυσίδα ασφαλείας μπορεί να προκαλέσει σοβαρό ή ακόμα και θανατηφόρο ατύχημα. Προτείνουμε να ελέγχετε τη λειτουργία του συστήματος ασφαλείας και του εξοπλισμού σε μέρος ασφαλές χωρίς τον κίνδυνο πτώσης.
Κατά τη διάρκεια της χρήσης ακολουθήστε κατάλληλες διαδικασίες εργασίας για την εξάλειψη της αιτίας και των αποτελεσμάτων του τραυματισμού λόγω αιώρησης.
Για να εξασφαλίσετε τη σωστή συντήρηση αυτού του προϊόντος προτείνεται η χρησιμοποίησή του από ένα μόνο χρήστη.
Πριν και μετά από κάθε χρήση είναι απαραίτητο να ελέγχονται για τυχόν φθορές οι ιμάντες τα σχοινιά και οι ραφές του προϊόντος συμπεριλαμβανόμενων και των λιγότερο προσβάσιμων προς έλεγχο σημείων.
Μη διστάσετε να καταστρέψετε μια ζώνη μέσης που έχει σημάδια φθοράς που θα μπορούσαν να επιδράσουν αρνητικά στην αντοχή της και να περιορίσουν τη λειτουργικότητά της. Για τις ζώνες είναι σημαντικό ο χρήστης να ελέγχει τακτικά κατά τη χρήση τις πόρπες ασφαλείας και τα άλλα σημεία πρόσδεσης. Συνθήκες με υγρασία και πάγο μπορεί να κάνουν δύσκολο το χειρισμό κατά τη ρύθμιση, η επίδραση όμως στην αντοχή της ζώνης είναι αμελητέα.
Εάν υπάρχει πιθανότητα τάσης κατά τη διάρκεια χρήσης σε ακμή, θα πρέπει να ληφθούν τα κατάλληλα μέτρα προφύλαξης.
Μη συνεχίσετε τη χρήση του προϊόντος μετά από σοβαρή πτώση(πτώση με συντελεστή 1 με δυναμικό σχοινί): ακόμα και εάν δεν υπάρχουν ορατά σημάδια θα μπορούσε να έχει συμβεί εσωτερική φθορά ώστε να μειώσει την αντοχή και τα περιθώριο ασφαλείας.
Μη διστάσετε να επικοινωνήσετε με την εταιρία SINGING ROCK σε περίπτωση αμφιβολίας. Απαγορεύεται οποιαδήποτε τροποποίηση ή επισκευή εκτός των εγκαταστάσεων παραγωγής του προϊόντος.

ΣΥΝΤΗΡΗΣΗ
Τα προϊόντα μπορούν να ξεπλυθούν με καθαρό κρύο νερό βρύσης. Εάν το προϊόν παραμένει βρώμικο μπορεί να πλένεται στο χέρι ή στο πλυντήριο σε ζεστό νερό (μέγιστη θερμοκρασία νερού 30 °C) και αν χρειάζεται με απαλό σαπούνι σε διάλυμα με pH από 5.5 έως 8.5. Εάν η απολύμανση είναι απαραίτητη, χρησιμοποιήστε αδύναμη (1%) αραίωση υπερμαγγανικού καλίου. Μετά πρέπει να ξεπλύνετε καλά και να στεγνώσετε το προϊόν αργά-αργά μακριά από άμεσες πηγές θερμότητας και υπεριώδους ακτινοβολίας. Δεν πρέπει να χρησιμοποιείτε απορρυπαντικά.
Αν απαιτείται λιπάνετε τα κινητά εξαρτήματα των μεταλλικών τμημάτων με ένα λιπαντικό με βάση τη σιλικόνη (εξασφαλίζοντας ότι το λιπαντικό δεν έρχεται σε επαφή με τα υφασμάτινα τμήματα).

ΟΔΗΓΙΕΣ ΜΕΤΑΦΟΡΑΣ ΚΑΙ ΑΠΟΘΗΚΕΥΣΗΣ
Κάθε χημική ουσία, διαβρωτικά υλικά και διαλύματα, πρέπει να θεωρούνται ως επιβλαβή.
Να μεταφέρετε και να αποθηκεύετε πάντοτε το προϊόν στο σάκο του. Μην αποθηκεύετε το προϊόν σε διαβρωτικό περιβάλλον (π.χ. περιβάλλον με υψηλή αλμυρότητα). Παρά την προστασία που έχει το προϊόν από την υπεριώδη ακτινοβολία, συστήνεται να αποθηκεύεται πάντα μακριά από άμεση πηγή φωτός, σε καλά αεριζόμενο χώρο, μακριά από άμεση πηγή θερμότητας. Ελέγξτε κατά την αποθήκευση να μην είναι συμπιεσμένο ή τσαλακωμένο. Ποτέ μην αποθηκεύετε ένα προϊόν που δεν είναι εντελώς στεγνωμένο. Να χρησιμοποιείτε το προϊόν σε θερμοκρασίες ελάχιστη -40 °C (-40 °F) και μέγιστη +80 °C (176 °F).

ΔΙΑΡΚΕΙΑ ΖΩΗΣ ΚΑΙ ΕΛΕΓΧΟΣ
Η διάρκεια ζωής αυτού του προϊόντος εξαρτάται από τη συχνότητα και το περιβάλλον (αλάτι, άμμος, υγρασία, χημικά, κλπ.) όπου χρησιμοποιείται. Χωρίς να λαμβάνεται υπόψη η φθορά ή οι μηχανικές ζημιές και σύμφωνα με υπό τις συνθήκες που αναφέρονται σε αυτές τις οδηγίες χρήσης, αυτό το προϊόν μπορεί να χρησιμοποιηθεί για 15 χρόνια από την ημερομηνία παραγωγής και για 10 χρόνια από την ημερομηνία πρώτης χρήσης. Παρόλα αυτά, μηχανικές φθορές μπορεί να συμβούν κατά τη διάρκεια της πρώτης χρήσης, πράγμα το οποίο μπορεί να περιορίσει τη διάρκεια ζωής του προϊόντος ακόμα και σε αυτήν την πρώτη χρήση.
Δείξτε περισσότερη προσοχή σε προϊόντα τα οποία υπόκεινται σε γρηγορότερη φθορά ή έρχονται σε συχνή επαφή με τραχιές επιφάνειες (π.χ. σχοινιά, ραμμένοι ιμάντες και απορροφητές πτώσης)
Ο χρήστης πρέπει να ελέγχει το προϊόν:
1. **πριν και μετά την κάθε χρήση,**
2. **κατά τη διάρκεια της χρήσης** (κατάσταση κάποιων ιδιαιτέρων στοιχείων στην αλυσίδα ασφαλείας και τη σωστή σύνδεση μεταξύ τους).

ΕΛΕΓΞΤΕ ΓΙΑ
Το υλικό: κοψίματα, σχισίματα, φθορά και ζημιά που πιθανόν έχει προκληθεί από τη χρήση και τη γήρανση, θερμότητα ή χημικές ουσίες ή άλλη αιτία.
Τις ραφές: κομμένες, ξηλωμένες, φθαρμένες ή χαλαρές ραφές.
Τα μεταλλικά εξαρτήματα: Κανονική λειτουργία στις πόρπες και τα άλλα μεταλλικά στοιχεία.
Τις ταμπέλες: να είναι ευανάγνωστες οι ταμπέλες παραγωγής του προϊόντος.
Προτείνουμε να καταγράφετε τα αποτελέσματα του ελέγχου.
Για να επιμηκύνετε τη διάρκεια ζωής αυτού του προϊόντος θα πρέπει να το χρησιμοποιείτε με προσοχή. Αποφύγετε την τριβή με τραχιές επιφάνειες και κοφτερές ακμές.

ΕΓΓΥΗΣΗ SINGING ROCK
Αυτό το προϊόν καλύπτεται από εγγύηση για 3 χρόνια για κάθε ελάττωμα στο υλικό ή την κατασκευή. Δεν καλύπτεται από την εγγύηση: η φυσιολογική φθορά, τροποποιήσεις και αλλαγές στο προϊόν από τον κάτοχο, λανθασμένη αποθήκευση. Επίσης εξαιρούνται από την εγγύηση περιπτώσεις ζημιάς του προϊόντος από ατύχημα, αμέλεια και χρήσεις για τις οποίες το προϊόν δεν έχει σχεδιαστεί.
Η SINGING ROCK δεν φέρει ευθύνη για τυχόν συνέπειες άμεσες ή έμμεσες, ατυχήματος ή οποιουδήποτε άλλου τύπου ζημιάς που συμβαίνει ή προκύπτει από τη χρήση των προϊόντων της.
Αυτό το προϊόν μπορεί να χρησιμοποιηθεί σε συνδυασμό με άλλα εξαρτήματα με την προϋπόθεση ότι δημιουργούν ένα συμβατό, ασφαλές και λειτουργικό σύστημα.

Είναι ουσιώδες για την ασφάλεια του χρήστη αυτές οι οδηγίες χρήσης να μεταφραστούν στη γλώσσα της χώρας στην οποία θα χρησιμοποιηθεί το προϊόν.

SVENSK
SVENSK ANVÄNDARINSTRUKTION

Använd ej den här produkten utan att noggrant ha läst denna användarinstruktion.
Den här produkten är framtagen och tillverkad för användning med dynamiskt UIAA-godkänt rep. Om den används enbart med statisk utrustning (statiskt rep, platt- eller tubband, osv) och om det föreligger risk för fall är det viktigt att inkludera någon sorts falldämpande utrustning i säkerhetskedjan i syfte att minimera det eventuella fallets effekter.
OBS: Användaren bör göra sig väl bekant med produkten innan den används för första gången!
Denna användarinstruktion beskriver olika sätt produkten kan användas på. Endast några kända typer av felanvändning eller förbjudna användningssätt beskrivs (visade i överkryssade figurer). Många andra typer av felanvändning existerar och det är omöjligt att nämna eller ens föreställa sig dessa. Endast de användningssätt som visas i de icke-överkryssade figurer bör tillämpas. Alla andra användningssätt är uteslutna pga risk för dödsfall. Vid fall av tveksamhet eller problem med förståelse av denna användarinstruktion kontakta SINGING ROCK.
Höjdaktiviteter, klättring, via ferrata, grottforskning, firning, skidåkning, räddningsarbete, höjdarbete och liknande är farliga aktiviteter vilka kan leda till svåra skador eller till och med dödsfall. En tillräcklig kännedom om lämpliga användningssätt och säkerhetsregler är helt och hållet användarens eget ansvar. Det åligger användaren själv att stå för de risker och ansvar för skador eller dödsfall som kan uppkomma under eller till följd av denna produktens användning. Om användaren ej är kapabel eller i ställning att anta detta ansvar eller ta dessa risker skall produkten ej användas.

ANVÄNDNING
Den här produkten är framtagen och tillverkad för användning med dynamiskt UIAA-godkänt rep. Om den används enbart med statisk utrustning (statiskt rep, platt- eller tubband, osv) och om det föreligger risk för fall är det viktigt att inkludera någon sorts falldämpande utrustning i säkerhetskedjan i syfte att minimera det eventuella fallets effekter.
OBS: Användaren bör göra sig väl bekant med produkten innan den används för första gången! Denna användarinstruktion beskriver olika sätt produkten kan användas på. Endast några kända typer av felanvändning eller förbjudna användningssätt beskrivs (visade i överkryssade figurer). Många andra typer av felanvändning existerar och det är omöjligt att nämna eller ens föreställa sig dessa. Endast de användningssätt som visas i de icke-överkryssade figurer bör tillämpas. Alla andra användningssätt är uteslutna pga risk för dödsfall. Vid fall av tveksamhet eller problem med förståelse av denna användarinstruktion kontakta SINGING ROCK.
Höjdaktiviteter, klättring, via ferrata, grottforskning, firning, skidåkning, räddningsarbete, höjdarbete och liknande är farliga aktiviteter vilka kan leda till svåra skador eller till och med dödsfall. En tillräcklig kännedom om lämpliga användningssätt och säkerhetsregler är helt och hållet användarens eget ansvar. Det åligger användaren själv att stå för de risker och ansvar för skador eller dödsfall som kan uppkomma under eller till följd av denna produktens användning. Om användaren ej är kapabel eller i ställning att anta detta ansvar eller ta dessa risker skall produkten ej användas.
Den här produkten får endast användas av kompetenta och ansvarsfulla personer eller av personer som befinner sig under direkt och visuell kontroll av kompetenta och ansvarsfulla personer.
Användaren skall alltid kontrollera att produkten lämpar sig för användning tillsammans med andra delar av hans/hennes utrustning. För att förlänga produktens livslängd är det nödvändigt att sköta om den. Undvik situationer där produkten skaver mot skrovliga ytor eller vassa kanter.
Tillämpa lämpliga arbetsrutiner för att utesluta orsaker och effekter av suspensionstrauma.
För att försäkra sig om rätt underhåll av produkten bör den alltid användas av en och samma person. Användaren skall ta på sig produkten och testa den (genom att gå, stå, sitta samt provhänga) för att försäkra sig om bra passform och tillräcklig komfort för det tänkta användningsområdet. Under hela användningsperioden skall användaren regelbundet kontrollera spännen och andra fästningsanordningar.
Före och efter varje användningstillfälle är det nödvändigt att kontrollera vävdelar, band, sömmar, osv (inklusive de mindre tillgängliga områdena). Tveka inte att kassera en sele som visar tecken på slitage vilket kan påverka dess styrka eller begränsa dess funktionalitet.
Alla modifikationer eller reparationer som görs utanför våra tillverkningsställen är förbjudna.
Det är upp till varje användare att förutse situationer där räddningsarbete blir nödvändigt pga svårigheter uppkomna under användningen av den här produkten. Om det är möjligt att belasta vid användning över en kant, ska lämpliga försiktighetsåtgärder vidtas.
Användaren skall ej fortsätta att använda produkten som utsatts för allvarliga fall (fall med fallfaktor 1 där dynamiskt rep använts). Även om synliga skador saknas föreligger det risk för att inre skador kan ha uppkommit. Dessa reducerar produktens styrka och minskar därigenom säkerhetsmarginaler. Vid eventuella tveksamheter kontakta SINGING ROCK.

UNDERHÅLL OCH FÖRVARING
Produkten may tvättas för rengöras, antingen genom hand- eller maskintvätt, med milda tvättmedel och sköljas med rent vatten (max. temp. 30 °C). Därefter skall produkten torkas i svalt, väl ventilerat, mörkt rum. Om produkten måste desinfekteras, använd svag lösning (1%) av kaliumpermanganat. Fettfläckar kan tas bort med hjälp av trikloretylen. Vävdelar som blivit fuktiga under användningen eller rengöringen krymper väldigt lite.
Om desinfektion är nödvändig skall desinfektionsmedel kompatibla med polyamid eller polyester användas. Låt produkten ligga i desinfektionsmedlet utspätt med rent vatten vid max. temp. 20 °C under en timme.
Skölj efteråt med rent, kallt vatten. Torka långsamt, ej i närheten av direkta värmekällor. Vid behov kan de rörliga metalldelarna smörjas in med ett silikonbaserat smörjmedel (låt inte smörjmedlet komma i kontakt med tygdelarna). Alla kemikalier, frätande produkter eller lösningsmedel skall betraktas som skadliga. Produkten bör alltid bäras och förvaras i den medföljande väskan. Trots att produkten ej påverkas av UV-strålning bör den ej förvaras under direkt solstrålning. Förvara inte produkten i frätande miljöer (platser med hög saltförekomst). Förvaring bör ske i väl ventilerade utrymmen, ej i närheten av direkta värmekällor. Användaren bör även kontrollera att produkten ej är skrynklad eller vriden för mycket. Produkten måste vara helt torr innan den kan lagras. Produkten skall användas i temperaturintervallet mellan -40 °C och +80 °C.

LIVSLÄNGD OCH KONTROLL
Produktens livslängd beror på användningsfrekvens och påverkan av den miljö som produkten används i.
Undantaget förslitningsskador och mekanisk/kemisk påverkan etc och att man efterföljer alla villkor angivna i instruktionen sa har produkten en livslängd 15 år efter dess tillverkningsdatum och 10 år efter det första användningstillfället.
Användaren ska kontrollera produkten:
1. **före och efter varje användning,**
2. **under användning** (tillståndet hos specifika delar av säkerhetskedjan och deras korrekta anslutning).

Under kontroller bör användaren vara uppmärksam på:
Vävdelar: skärskador, slitage och andra skador som kan orsakas av användning och åldring, värme, kemikalier, osv.
Sömmar: skärskador, slitage, nötning och lösa trådar.
Metalldelar: tillfredsställande funktionalitet av spännen och andra metalldelar.
Märkning: Läsbarhet hos produktetikerna.
Vi rekommenderar att kontrollresultaten registreras.
För att förlänga produktens livslängd krävs försiktighet vid användning. Undvik nötning mot skrovliga ytor eller vassa kanter.

SINGING ROCK GARANTERAR
Den här produkten omfattas av en 3-årig garanti som täcker alla fall av bristande kvalité på material och tillverkning. Garantin omfattar ej följande: normalt slitage som uppkommer under användningen, modifikationer, förändringar och felaktig förvaring. Även vid skador som uppkommer pga olyckor, vårdslöshet och då produkten använts till sådant den ej är lämpad för gäller ej garantin. SINGING ROCK kan inte ställas till ansvar för konsekvenser (direkta, indirekta eller tillfälliga) eller skador som sker eller är resultat av användningen av SINGING ROCKS produkter.

Den här produkten får användas ihop med annan kompatibel utrustning.

NORSK
BRUKERVEILEDNING

Bruk ikke dette produktet uten å ha lest denne brukerveiledninga nøye og forstått innholdet.
Dette produktet er del av et fallsikringssystem.
Det er designet for å brukes sammen med et dynamisk- eller semistatisktau. Hvis det brukes sammen med statisk utstyr alene (semistatiske tau, båndslynger...) og det er fare for fall, er det essensielt å legge til en shock absorber i **sikringskjeden for å redusere det potenselle fangrykket.**
Viktig: Spesialtrening og kunnskap er essensielt for bruken av dette produktet.
Den tekniske notisen illustrerer måter å bruke dette produktet på. Bare noen typer misbruk og forbudte måter å bruke produktet på som er kjent, er representert (vist i de utkryssa diagrammene). Mange andre typer av misbruk eksisterer, og det er umulig og å få oversikten over, eller i det hele tatt forestille seg alle. **Bare de teknikkene som er vist i diagrammene som ikke er kryssa ut er autoriserte.** Alle andre bruksmåter bør forbindes med fare for død. Ved tvil eller problemer med å forstå, kontakt SINGING ROCK.
Aktiviteter i høyde, klatring, via ferrata, grotting, rappelering, skibestigning, redning, arbeid i høyde og utforskning er farlige aktiviteter, som kan lede til skader og til og med død for utøverne. **God nok kjennskap til passende teknikker og metoder for sikring er fullt og helt ditt eget ansvar, og nødvendig for å bruke dette produktet.** Dette produktet kan derfor kun brukes av kompetente og ansvarlige personer, eller personer satt under direkte og visuelt oppsyn av kompetente og ansvarlige personer. Du må selv vurdere risiko for og følger av ødeleggelse, skade og død som kan oppstå under, eller som følge av, bruk av dette produktet. Hvis du ikke er i stand til, eller i posisjon til å vurdere dette ansvaret, eller til å ta risikoen; ikke bruk dette produktet.

BRUK
Kjennskap til grunnleggende redningsteknikker er påkrevd for å bruke dette produktet.
Forsikre deg om at alle komponenter brukt sammen i sikringskjeden er kompatible med hverandre. Bruk av uegnede kombinasjoner av produkter i en sikringskjede, eller ødeleggelse av noen av komponentene i en sikringskjede kan føre til seriøse og til og med fatale ulykker. Vi anbefaler å prøve ut funksjonen av sikringssystemer og utstyr på et trygt sted uten fare for fall.
Bruk egnede arbeidsprosedyrer for å eliminere effekten av hengetraume og situasjoner som kan medføre hengetraume.
For å sikre godt vedlikehold og gode sporingsmuligheter for dette produktet er det best å knytte det til en hovedbruker. Før og etter hver enhver bruk er det nødvendig å sjekke tilstanden på webbing (slyngebånd), tau og sømmer, også de mindre tilgjengelige stedene. For selen er det viktig at brukeren sjekker spenner og andre innfestninger jevnlig under bruk. Nøl ikke med å kassere et produkt som viser tegn til slitasje som kan påvirke dets styrke eller begrense dets funksjon. Fukt og isete forhold kan gjøre justering av selen vanskelig, og innvirke betraktelig på selens styrke. Om produktet kan bli utsatt for belastning hengende over en kant, bør nødvendige forhåndsregler tas. Ikke fortsett å bruke dette produktet etter et skikkelig kraftig fall (f.eks. et faktor1-fall med dynamisk tau), usynlig indre skade kan ha oppstått og dermed redusert produktets styrke. Nøl ikke med å kontakte Singing Rock hvis du er i tvil. Enhver modifikasjon eller reparasjon utenfor Singing Rocks produksjonslokaler er forbudt.

VEDLIKEHOLD
Produktet kan vaskes i rent kaldt vann. Hvis det fremdeles er skittent kan det vaskes i lunkent vann (maksimum 30 °C) og hvis nødvendig kan det brukes ren mild såpe med pH-verdi mellom 5,5 og 8,5. Hvis desinfeksjonen er nødvendig, bruk svak (1%) fortynning av kaliumpermanganat. Renses forsiktig og tørkes sakte skjermet for direkte varme og UV-stråling. Vaskemidler må ikke brukes. Om nødvendig, smør de bevegelige delene på metallkomponenter med et silikonbasert smøremiddel (Vær sikker på at smøremiddelet ikke kommer i kontakt med komponenter i tekstil).

INSTRUKSJONER FOR TRANSPORT OG LAGRING
Alle kjemiske produkter, korrosive materialer og rensevæsker bør ansees som skadelige.
Frakt og oppbevar alltid produktet i oppbevaringsposen som hører med. Lagre aldri produktet i etsende miljø (miljø med høyt saltinnhold). Til tross for at produktet er UV-beskyttet, anbefaler vi at det oppbevares på et godt ventilert sted skjermet fra direkte lys og direkte varmekilder. Kontroller at det ikke er for knøvlet og bøyd. Produktet må være helt tørt før lagring.
Bruk dette produktet kun i temperaturer over -40 °C (-40 °F) og under 80 °C (176 °F).

LEVETID OG ETTERSYN
Levetiden til dette produktet er avhengig av hvor ofte det brukes, og i hva slags miljø. Uten å ta med slitasje og mekaniske skader i beregningen, kan produktet, hvis betingelsene i denne instruksjonen overholdes, brukes i 15 år fra produksjonsdatoen og 10 år siden første dags bruk. Mekanisk skade kan likevel forekomme allerede første bruksdag, og dermed redusere levetiden til bare denne dagen. Vær spesielt oppmerksom på produkter som er eksponert for slitasje mot skarpe overflater (for eksempel slynger og falldempere).
Brukeren skal sjekke produktet:
1. **før og etter bruk,**
2. **under bruk.**

Sjekk etter: Materiale: Kutt, rifter, slitasje og skader forårsaket av bruk og aldring, varme eller kjemikalier og liknende.
Sømmene: Kutt, rakninger, slitasjer eller løse tråder.
Metall komponentene: At spennene og andre metalldeler fungerer som de skal.
Merkinga: Lesbarheten til produktmerkinga.
Vi anbefaler å loggføre inspeksjonsresultatene.
For å forlenge produktets levetid er forsiktighet ved bruk nødvendig. Unngå skrubbing mot ru overflater og skarpe kanter.

SINGING ROCK GARANTI
Dette produktet har tre års garanti mot feil i materialer eller i fabrikasjon. Begrensinger i garantien: normal slitasje, modifikasjoner, feillagring. Skader på produktet som følge av ulykker, ved neglisjering av instruksjoner, og ved andre typer bruk en det det er lagd for, dekkes heller ikke av garantien. Singing Rock er ikke ansvarlige for konsekvensene, indirekte, direkte eller ved uhell, eller andre ødeleggelser og skader som måtte oppstå i forbindelse med bruk av dette produktet.
Dette produktet kan brukes sammen med andre komponenter i et kompatibelt system.
Det er essensielt for brukerens sikkerhet at disse brukerveiledningene er oversatt til språket i landet hvor produktet skal brukes.

POLSKI
INSTRUKCJA UŻYTKOWANIA

Prosimy o uważne przeczytanie poniższych wskazówek przed pierwszym użyciem!
Produkt ten został zaprojektowany i wyprodukowany do użytkowania wraz z liną dynamiczną.
Jeżeli istnieje zamiar użytkowania uprzęży w połączeniu z zabezpieczeniami statycznymi (liny statyczne, taśmy etc.) oraz jeżeli istnieje zagrożenie „lotu" należy używać płytki w celu obniżenia „siły uderzenia".
Uwaga! Przed użyciem wymagane jest specjalistyczne szkolenie.
Niniejsza instrukcja użytkowania pokazuje różne możliwości zastosowania tego produktu. Tylko nieliczne sposoby użytkowania tego produktu i znane zakazy są pokazane w tej instrukcji (rysunki przekreślone). Istnieje jednak pokaźna ilość innych nieprawidłowych zastosowań, dlatego też nie jesteśmy w stanie ich nazwać ani określić bądź pokazać. Zaprezentowane prawidłowe techniki użytkowania są dozwolone. Każdy inny sposób użycia jest zabroniony - niebezpieczeństwo śmierci. W razie niejasności lub trudności w rozumieniu instrukcji prosimy o kontakt z SINGING ROCK.
Wspinanie, speologia, zjazdy na linie, turystyka górska, ratownictwo, roboty wysokościowe są niebezpieczne i mogą prowadzić do licznych kontuzji bądź śmierci. Nauka odpowiednich technik użytkowania, oraz związanych z tym warunków bezpiecznego użytkowania jest Państwa obowiązkiem i przebiega na Państwa odpowiedzialność. Akceptujecie Państwo osobiście ryzyko oraz odpowiedzialnośc w każdej postaci za zniszczenia, urazy oraz śmierć wywołane w skutek niewłaściwego użytkowania naszego produktu. Jeżeli nie możecie przyjąć tego ryzyka i odpowiedzialności prosimy o nie użytkowanie tego produktu.

UŻYTKOWANIE
Produkt ten mogą używać tylko osoby, które przeszły odpowiednie przeszkolenie.
W przypadku gdy użytkownik nie przebył wymaganego przeszkolenia, musi znajdować się pod bezpośrednią opieką osoby wyszkolonej i biorącej odpowiedzialność. Stan fizyczny użytkownika może mieć wpływ na jego bezpieczeństwo w czasie normalnego użytkowania, jak i w sytuacji awaryjnej. Znajomość podstawowych technik awaryjnych jest wymagana do użytkowania produktu.
Przed użyciem produktu należy sprawdzić jego zgodność z inymi elementami wyposażenia. Stosowanie niewłaściwych kombinacji produktów w łańcuchu bezpieczeństwa lub uszkodzenie dowolnego produktu z tego łańcucha może skutkować poważnym lub śmiertelnym wypadkiem. Zaleca się sprawdzenie funckjonowania sprzętu oraz układów bezpeiczenstwa w bezpicznym miejscu, bez ryzyka upadku. W czasei użytkowania produktu należy stosować właściwe procedury, by wyeliminować ryzyko wystąpienia szoku wiszenia oraz jego efektów.
Aby zapewnić właściwe utrzymanei produktu oraz jego identyfikacje zaleca się ,by był stosowany przez jednego użytkownika.
Użytkownik powinien sprawdzić czy uprząż daje mu swobodę ruchów podczas chodzenia, siedzenia, stania czy wiszenia oraz dobrać odpowiedni model i rozmiar do swojej sylwetki oraz przewidywanego zakresu użytkowania.
Ważne, aby użytkownik podczas eksploatacji sprawdzał stan klamr oraz innych miejsc w których zachodzi regulacja. Użytkownik jest także zobowiązany do kontrolowania wszelkich szwów, liny, taśm, przed i po każdym użyciu, także w miejscach trudnodostępnych. Uprząż, co do której zachodzi podejrzenie, że stan klamr, taśm lub innych materiałów użytych do jej produkcji może obniżyć jej wartość użytkową, powinno się wycofać z użytkowania. Wilgoć i oblodzenie mogą wpłynąć na łatwość regulacji, ich wpływ na wytrzymałość jest pomijalny.
By przedłużyć czas użytkowania uprzęży należy stosować ją ostrożnie, unikając ocierania o ostre krawędzie i szorstkie powierzchnie Jeśli występuje ryzyko, że produkt będzie wykorzystywany za krawędzią, należy zastosowaćodpowiednie zabezpieczenia.
Po wystąpieniu „silnego odpadnięcia" (współczynnik 1 na line dynamicznej) produkt powinien być wycofany z użytkowania. Wewnętrzne niewidzialne pęknięcia mogą prowadzić do wcześniejszych objawów starzenia. W przypadku wątpliwości prosimy o kontakt z Singing Rock.
Wszelkie zmiany, bądź naprawy wykonywane we własnym zakresie poza naszą firmą są zabronione.

KONSERWACJA
Produkt można czyścić czystą zimną wodą do potrzeb gospodarczych. Jeśli są nadal brudne, można uprać je w ciepłej wodzie (o temperaturze maksymalnej 30 °C) i, jeśli to konieczne, z dodatkiem czystego mydła (np. płatków mydlanych) o odpowiednim rozcieńczeniu i pH od 5,5 do 8,5. Jeśli dezynfekcja jest konieczna, użyj słabego (1%) roztworu nadmanganianu potasu. Elementy włókiennicze należy dokładnie wypłukać i suszyć powoli z dala od bezpośredniego źródła ciepła. Nie wolno stosować żadnych detergentów.
Jeśli to konieczne, należy nasmarować ruchome części elementów metalowych smarem na bazie silikonu (należy uważać, aby smar nie wszedł w kontakt z elementami tekstylnymi).

TRANSPORT I PRZECHOWYWANIE
Wszelkie produkty chemiczne, środki rozpuszczające oraz żrące mogą być niebezpieczne. Transportujcie i przechowujcie w specjalnie dołączonym worku. Nie należy przechowywać w środowisku sprzyjającym powstawaniu korozji (miejsca o wysokim zasoleniu). Mimo specjalnej ochrony przed promieniami UV zalecane jest unikanie słońca oraz innych żrudeł ciepła. Upewnijcie się czy produkt nie podlega nadmiernym obciążeniom. Nie chować sprzętu niewysuszonego.
Przechowywanie i użytkowanie zawsze w temp. -40 °C (-40 °F) +80 °C (176 °F).

TRWAŁOŚĆ I KONTROLA
Żywotność tego produktu uzależniona jest od częstotliwości i warunków, w jakich jest używany (sól, piasek, środki chemiczne itp.). Zachowując wszystkie zalecenia przedstawione w niniejszej instrukcji i brak ewentualnych uszkodzeń mechanicznych powstałych w trakcie użytkowania, **produkt ten można używać przez okres 15 lat od daty produkcji i 10 lat od daty pierwszego użycia.** Należy mieć na uwadze, że uszkodzenie mechaniczne wyłączające produkt z dalszego użytkowania może wystąpić juz przy pierwszym użyciu.
Należy zwrócić szczególną uwagę na produkty wrażliwe na szybkie zużycie oraz narażone na częsty kontakt z powierzchniami ściernymi (np. lonże, pętle zszywane, absorbery).
Użytkownik powinien sprawdzać produkt:
1. **przed i po każdym użyciu,**
2. **w czasie użytkowania** (stan każdego z elementów łańcucha bezpieczeństwa oraz ich poprawnego połączenia).

Nalezy zwrócić uwagę na:
Materiał: przecięcia, rozdarcia, zużycie, wpływ wieku, temperatury lub środków chemicznych.
Szwy: przecięte, rozdarte, zużyte lub luźne nici.
Elementy metalowe: właściwe działanie klamr oraz innych metalowych elementów.
Oznaczenia: czytelność oznaczeń produktu.
Zaleca się zapisywać wyniki kontroli.
Aby przedłużyć czas eksploatacji produktu, dbałość i uwaga w użytkowaniu są niezbędne.
Nalezy unikać tarcia o powierzchnie ścierne oraz ostre krawędzie.

GWARANCJA FIRMY SINGING ROCK
Produkt ten ma trzyletnią gwarancję na wszelkie materiały użyte do produkcji oraz wykończenia.
Ograniczenie gwarancji: Normalne zużycie, niedozwolone przeróbki, zmiany lub nieodpowiednie zastosowanie, złe przechowywanie. Gwarancja nie obejmuje wypadków i szkód wynikłych z zaniedbania bądź nieodpowiedniego użytkowania naszego produktu.
Singing Rock nie bierze odpowiedzialności za bezpośrednie, pośrednie skutki wypadków oraz strat wynikłych w trakcie użytkowania swoich produktów.

Ten produkt asekuracyjny może być stosowany z innymi częściami (produktami) należącymi do tego samego systemu.

SLOVENSKY
NÁVOD NA POUŽITIE

Nepoužívajte tento výrobok bez starostlivého prečítania tohto návodu!
Tento výrobok je navrhnutý a vyrobený pre použitie s dynamickým lanom alebo nízkoprieťažným lanom UIAA. Ak bude použité statické vybavenie (statické lano, popruhy...) a ak existuje nebezpečie pádu, **je bezpodmienečne nutné použiť v reťazci istiacich pomôcok tlmič pádu (EN 355) ku zníženiu pádového faktora.**
Pozor: Pred použitím je odborný výcvik nevyhnutný!
Tento návod ukazuje rôzne možnosti použitia. Niektoré známe možnosti nesprávneho použitia sú zobrazené a preškrtnuté. Možnosti nesprávneho použitia tu nie sú vyčerpané a existuje ich nepreberné množstvo. Tento výrobok je možno používať len podľa nepreškrtnutých zobrazení. Každé iné použitie je zakázané a môže viesť k nehode či smrti. V prípade problému s použitím alebo neporozumením kontaktujte prosím SINGING ROCK.
Aktivity vo výškach, horolezectvo, jaskyniarstvo, zlaňovanie, skialpinizmus, jumping, záchranárske a výškové práce sú nebezpečné aktivity, pri ktorých sú možné zranenia či smrť. Osobne nesiete zodpovednosť za akékoľvek prípadné škody, zranenia alebo smrť, ku ktorým by došlo v spojitosti s použitím tohto výrobku. Ak nie ste schopní niesť zodpovednosť za takéto riziko nepoužívajte tento výrobok.

POUŽITIE
Odpovedajúca znalosť spôsobu istenia a metodiky použitia výrobku sú nevyhnutné.
Preto tento výrobok môže používať iba osoba zodpovedná a odborne vycvičená, alebo osoba pod trvalým priamym dohľadom takejto osoby. Fyzická kondícia užívateľa môže mať vplyv na bezpečnosť pri bežnom alebo mimoriadnom použití.
Užívateľ, ktorý používa tento výrobok, musí byť informovaný o možnostiach poskytnutí záchrany života v prípade, že dôjde k nehode. pred použitím si overte, že tento výrobok je kompatibilný s ostatným vašim vybavením. Použitie nevhodnej kombinácie výrobkov v istiacom reťazci či poškodenie akéhokoľvek prvku istiaceho reťazca môže viesť k vážnej nehode či smrti. Odporúčame vyskúšať si všetko vybavenie na bezpečnom mieste bez rizika pádu. Pri použití je treba zohľadniť účinky traumy z visu a eliminovať hu vhodnými pracovnými postupmi. K zaisteniu čo najlepšej údržby a kontroli výrobku odporúčame jeho používanie výhradne jedným užívateľom. Pred a po každom použití je nutné kontrolovať stav popruhov, lana a švov, a to i v horšie prístupných miestach. Výrobok, ktorý vykazuje sebe menšie známky poškodenia je nutné ihneď vyradiť z používania. U úväzkov v priebehu používania kontrolujte, či sú spony správne prevlečené a lano správne naviazané. Vlhkosť alebo námraza môže znížiť manipuláciu pri doťahovaní popruhu v sponách, vplyv na funkčnosť alebo pevnosť výrobku je zanedbateľný. Pokiaľ sa javí možné zaťaženie v prípade použitia cez hranu, musia byť braté do úvahy možné opatrenia. Po veľkom tvrdom páde (napr. pádový faktor 1 a vyšší na dynamickom lane UIAA) nepoužívajte naďalej tento výrobok, lebo jeho pevnosť môže byť znížená, aj keď na pohľad nie je poškodenie výrobku patrné. V prípade pochybností zašlite výrobok na adresu SINGING ROCK ku kontrole. Všetky zásahy do konštrukcie alebo opravy našich výrobkov mimo výrobné priestory SINGING ROCK sú zakázané.

ÚDRŽBA
Výrobok je možné umyť čistou vodou „domácej kvality". Ak je stále znečistený, môže byť použitá vlažná voda (max. 30 °C) a pokiaľ je to nutné mydlovým roztokom (približné ph medzi 5,5 a 8,5). Ak je dezinfekcia nevyhnutná, použite slabé (1%) riedenie permanganátu draselného. Potom vyperte výrobok v čistej vode a dobre usušte v temnej dobre vetranej miestnosti. Na čistenie nesmie byť použitý saponát.
V prípade potreby odporúčame promazat pohyblivé časti kovových prvkov silikónovým olejom (zabráňte kontaktu oleja s textilnými časťami).

SKLADOVANIE A TRANSPORT
Chráňte pred stykom so žeravinami a rozpúšťadlami (kyseliny). Tieto chemikálie sú pre tento výrobok veľmi nebezpečné.
Prepravujte a skladujte v obale, ktorý je súčasť výrobku. Chráňte pred pôsobením korozívneho prostredia (neskladujte na miestach s vysokou salinitou) a dlhodobým pôsobením UV žiarení. Skladujte na suchom, tmavom a dobre vetranom mieste. Neskladujte ani nesušte v blízkosti priamych zdrojov tepla. Neskladujte výrobok príliš skrútený a stlačený a nikdy neskladujte výrobok bez dôkladného vysušenia. Odporúčame používať v rozmedzí teplôt -40 °C až +80 °C.

ŽIVOTNOSŤ A PREHLIADKY
Životnosť výrobku závisí na frekvencii používania a prostredí, v ktorom sa používa (pôsobenie vlhkosti, piesku, soli, atď. životnosť výrobku znižujú). Bez prihliadnutia k opotrebeniu či mechanickému poškodeniu a pri dodržaní podmienok uvedených v tomto návode môže byť tento výrobok **používaný 15 rokov od dátumu výroby a 10 rokov od dátumu prvého použitia.** Avšak už pri prvom použití môže dôjsť k takému poškodeniu, ktoré skráti životnosť iba na to prvé použitie.
Venujte špeciálnu pozornosť výrobkom, u ktorých dochádza k rýchlejšiemu opotrebovaniu alebo ktoré sú v častom kontakte s drsnými povrchmi (laynard, slučky, páracie tlmiče pádov...).
Užívateľ musí kontrolovať výrobok:
1. **pred a po každom použití,**
2. **počas používania** (stav jednotlivých prvkov istiaceho reťazca a ich riadne spojenie).

Je nutné skontrolovať:
Textilný materiál: rezy, predratia, škody spôsobené vplyvom používania a starnutia, vysokej teploty, vplyvom chemikálií atď.
Švy: pretrhnuté, prerezané alebo vypárané nite.
Kovové časti: správne funkcie spôn a ďalších kovových častí.
Značenia: čitateľnosť značení na výrobku.
Odporúčame zaznamenávať výsledky kontroly.
Pre zvýšenie životnosti výrobku je nutná istá opatrnosť pri jeho používaní. Vyvarujte sa treniu textilných častí o drsné materiály a ostré hrany, styku so žieravinami a rozpúšťadlami.

SINGING ROCK ZÁRUKA
SINGING ROCK dáva záruku 3 roky na vady materiálu a výrobnej vady.
Záruka sa nevzťahuje na vady spôsobené normálnym opotrebením, nedbalosťou, neodborným zachádzaním, nesprávnym použitím, zakázanými úpravami a zlým skladovaním. Nehody a škody vzniknuté nedbalosti alebo k akým dôjde v súvislosti so spôsobom použitia, pre ktorý nie je tento výrobok určený nie sú rovnako kryté touto zárukou.
SINGING ROCK nezodpovedá za priame, nepriame ani náhodné škody, ktoré súvisia s používaním výrobkov SINGING ROCK alebo sú jeho dôsledkom.
Tento výrobok je možno používať v kombinácii s ostatnými istiacimi pomôckami, ktoré tvoria navzájom jednotný zlúčiteľný systém.

Pre zaistenie bezpečnosti užívateľa je nutné tento návod preložiť do jazyka zeme, v ktorej bude tento výrobok používaný.

MAGYAR
HASZNÁLATI UTASÍTÁS

A termék használata előtt gondosan olvassuk el az alábbi használati utasítást.
Ez a termék a zuhanásgátló rendszer egyik alkotóeleme. Használható dinamikus hegymászó kötéllel és statikus kötéllel is... Ha a zuhanásgátló rendszer csak rugalmatlan elemekből áll (mint statikus kötél, lapheveder...), és fennáll a zuhanás esélye, akkor egy energia elnyelőt (EN 355) kell beépíteni a zuhanásgátló rendszerbe, hogy csökkentsük megtartási rántás mértékét.
Fontos megjegyzés: használat előtt **megfelelő szakképzésen kell részt venni!**
Ez a használati utasítás bemutat néhány használati módot. Az ismertté vált helytelen használati módok közül (a keresztel áthúzott ábrákon) csak néhányat mutatunk be. Számtalan másféle rossz használati mód létezik még, de képtelenség lenne számba venni vagy akár még csak elképzelni is ezeket. Kizárólag az ábrákon bemutatott és keresztel át nem húzott használati módszereket szabad alkalmazni. Minden más módszer tilos, mivel életveszélyes. Kétség esetén forduljanak a SINGING ROCK-hoz.
A hegymászás, barlangászat, kötélen való ereszkedés, a sítúrák, a mentés, magasban vagy feltárásoknál végzett munka mind veszélyes tevékenység, amely komoly sérülést idézhet elő vagy akár halált is okozhat. A megfelelő technikák és módszerek kellő elsajátítása mindenkinek a saját felelőssége. Mindenkit személyesen terhel a termékeink bárminemű használata közben vagy után bekövetkező sérülések, halálesetek vagy károk kockázata és felelőssége. Ha valaki nincs abban a helyzetben vagy nem tudja vállalni az említett felelősséget vagy kockázatot, ne használja ezt a felszerelést.

HASZNÁLAT
A biztonság megfelelő technikáinak és módszereinek elsajátítása alapvető fontosságú a termék használatához. Ezt a terméket csak önmagáért felelős és szakmailag képzett személy használhatja, illetve az, aki egy ilyen kompetens és felelős személy közvetlen felügyelete alatt áll. A felhasználó aktuális fizikai állapota hatással lehet a biztonságos használatra végzett, de akár normál körülmények között is.
Az alap mentési technikák ismerete szükséges a termék használatához.
Ellenőrizze, hogy a testheveder kompatibilis-e a felszerelése többi elemével.
A termékek nem megfelelő kombinációja egy biztonsági láncban, vagy bármely alkotó elem károsodása a biztonsági láncban komoly, vagy akár végzetes balesethez is vezethet. Javasoljuk, hogy ellenőrizze a biztosítási rendszer valamint a felszerelések működőképességét egy biztonságos helyen, ahol a zuhanás kockázata nem áll fenn. Használat közben alkalmazzon olyan munkamódszereket, melyek kizárják a szuszpenzió trauma kockázatát és hatását.
A hevederzet megfelelő karbantartása és nyomon követhetősége úgy biztosítható, hogy egyetlen használó kezelésében marad. Minden használat előtt és után is ellenőrizze a hevederek, kötelek és varrások állapotát még a nehezen hozzáférhető helyeken is. Helyezze használaton kívül azt a terméket, melyen olyan elhasználódás nyomai láthatók, amik a hatással lehetnek a teherbírására vagy a biztonságos használatára. Fontos, hogy a használó használat közben rendszeresen ellenőrizze a csatokat és más rögzítő elemket. Nedves és jeges körülmények között a hevederzet beállítása nehézkes lehet, de az ilyen körülményeknek a heveder teherbírására gyakorolt hatása elhanyagolható. Amennyiben a használat közben felmerül az éles peremen történő terhelés esélye, megfelelő óvintézkedéseket kell tenni.

Ne használja tovább a terméket egy nagyobb (pl. dinamikus kötéllel 1 esési tényezőjű) esést követően; egy láthatatlan belső sérülés csökkent teherbíráshoz és biztonsághoz vezethet. Kétséges esetekben nyugodtan forduljon a SINGING ROCK-hoz. Tilos a gyártó létesítményein kívül megváltoztatni vagy javítani a hevederzetet.

KARBANTARTÁS
A koszos terméket hideg csapvízben szabad kimosni. Amennyiben továbbra is szennyeződések maradnak a terméken, max. 30 °C-os, átlagosan hígított, tiszta szappanos (p.H. 5,5–8,5 pl. Lux szappan szirommal) melegvízben is kimosható. Ha a felszerelést fertőtleníteni szükséges, használjon gyenge, 1%-os hígítású kálium-permanganátot. Egy alapos, tiszta vízben történő átöblítést követően, hűvös, jól szellőztetett, közvetlen hőforrástól és az UV sugárzástól védett helységben kell megszárítani. A mosóporok használata tilos.
Amennyiben szükséges, kenje a leszerelhető fém alkatrészeket szilikon alapú kenőanyaggal (ügyeljen arra, hogy a kenőanyag semmiképpen sem kerülhet kapcsolatba a termék textil részeivel).

SZÁLLÍTÁSI ÉS TÁROLÁSI ÚTMUTATÓ
Minden vegyszer, rozsdás anyag és oldószer ártalmas a hevederzetre nézve.
Mindig a zsákjában szállítsuk és tároljuk a hevederzetet. Ne tárolja a terméket korrozív (magas sótartalmú) környezetben. Védjük a hosszantartó UV sugárzás ellen. Ajánlatos jól szellőztetett helyen, közvetlen hőforrásoktól távol és közvetlen fénytől elzárva tartani. Vigyázzunk, hogy a hevederzet ne legyen túlságosan gyűrött vagy összepréselt állapotban. Soha ne tárolja el úgy a terméket, hogy még nem száradt meg teljesen.
A terméket min. -40 °C (-40 °F) és max. 80 °C (176 °F) között szabad használni.

ÉLETTARTAM ÉS FELÜLVIZSGÁLAT
A termék élettartama függ a használat gyakoriságától és körülményeitől (só, homok, nedvesség, vegyszerek stb.)
Használatból eredő vagy gép okozta sérülést figyelmen kívül hagyva a termék a gyártási időtől számított 15 évig, az első használatba vételtől számítva pedig 10 évig alkalmazható a fenti használati utasítás betartása mellett. Amennyiben a terméket az első használata során pl. egy gép által okozott sérülés éri, a termék élettartama erre az első használatra korlátozódik.
Azokat a termékeket, amiket sűrűn használ, vagy gyakran kerülnek kapcsolatba érdes felületekkel (pl. lanyard, varrott hevederek, energiaelnyelők), fokozottan ellenőrizzen.
A felhasználó által elvégzendő vizsgálatok gyakorisága:
1. **Minden használat előtt és után,**
2. **Használat közben** (különlegesen erős behatásoknak kitett munkahelyen).

Az alábbiakat ellenőrizzük:
Az anyagot: Elhasználódás, hő vagy vegyszerek stb. által okozott bevágásokat, szakadásokat, horzsolásokat.
A varrásokat: Elvágott, elszakadt, elkopott vagy laza cérnákat.
A fémből készült alkatrészeket: A csatok és más fémből készült elemek megfelelő működését.
A termék származását: a terméken található címkék olvashatóságát.
Javasoljuk a felülvizsgálat eredményeinek írásos rögzítését.
A termék életének meghosszabbítása érdekében a megfelelő karbantartás és törődés elengedhetetlen. Kerülje az érdes felületekkel és éles peremekkel való érintkezést.

SINGING ROCK GARANCIA
A termékre 3 éves anyag- vagy gyártási hibákra szóló garancia vonatkozik.
Agaranciát az alábbiak korlátozzák: rendeltetésszerű használat közbeni kopás és elhasználódás, módosítások és változtatások, helytelen tárolás. Nem vonatkozik a garancia balesetek, hanyagság, sérülés vagy nem rendeltetésszerű használat miatt keletkezett sérülésekre. A SINGING ROCK nem felel a jelen termékek használata közben előforduló vagy abból eredő következményekért, közvetlen, közvetett, baleseti vagy más jellegű károkért.

A hevederzet egy kompatíbilis rendszeren belül más elemekkel is használható.

SLOVENŠČINA
SPLOŠNA NAVODILA ZA UPORABO

Tega izdelka ne uporabljajte, preden navedenih splošnih navodil skrbno ne preberete in jih v celoti ne razumete.
Navedeni izdelek je sestavni del varovalnega kompleta za padce. Oblikovan je za uporabo skupaj s plezalno vrvjo ali z rahlo elastično vrvjo. Če je varovalni komplet za padce sestavljen samo iz statične opreme, (rahlo elastične vrvi, zank...) in če obstaja tveganje za padec, je nujno potrebno **v varovalno verigo dodati še blažilec sunkovEN355) za zmanjšanje potencialne moči udarca.**
To tehnično opozorilo obravnava različne načine uporabe navedenega izdelka. Predstavljenih je le nekaj, do sedaj zabeleženih tipov napačne in prepovedane uporabe (prikazani so v prečrtanih diagramih). Obstaja še veliko drugih načinov nepravilne uporabe, ki pa jih je nemogoče vse našteti ali pa si jih predstavljati. **Dovoljene so izključno samo tehnike uporabe, ki so prikazane v diagramih in ki niso prečrtane.** Vsi ostali načini uporabe so izključeni, zato ker lahko uporabnika pripeljejo v smrtno nevarnost. V primeru dvoma ali nerazumevanja navodil se obrnite na SINGING ROCK.
Dejavnosti na višini, kakršne so plezanje, hoja po zavarovanih plezalnih poteh, jamarstvo, turno smučanje, reševanje, delo na višini in raziskovalno delo, so nevarne dejavnosti, pri katerih lahko pride do resnih poškodb ali celo do smrti. Vi kot uporabnik osebno v celoti prevzemate vsako tveganje in odgovornost za vso škodo, poškodbe ali smrt, do katerih bi lahko prišlo med ali po uporabi teh izdelkov. Če niste sposobni, če ne morete ali niste pripravljeni na to, da bi tako odgovornost sprejeli ali da bi nase prevzeli tako tveganje, navedene opreme ne uporabljajte.

UPORABA
Za uporabo tega izdelka je nujno potrebno ustrezno usposabljanje na področju primernih tehnik in metod za varno uporabo. Ta izdelek lahko uporabljajo le usposobljene osebe oziroma oseba pod neposrednim vizualnim nadzorom pooblaščene in odgovorne osebe. Psihično stanje uporabnika lahko vpliva na njegovo varnost med uporabo v običajnih ali izrednih razmerah. Pogoj za uporabo tega izdelka je poznavanje osnovnih tehnik reševanja. Preverite združljivost tega izdelka z ostalimi komponentami vaše opreme. Uporaba neustrezne kombinacije izdelkov v varnostni verigi ali poškodba katerega koli sestavnega dela varovalne verige ima lahko za posledico hujšo ali celo usodne nesreče. Priporočamo preverjanje delovanja varnostnega sistema in opreme na varnem mestu, kjer ne bo tveganja, da bi prišlo do padca. Med uporabo uporabite ustrezne delovne postopke, da odpravite vzrok in posledice Ortostatskega šoka.
Da bi zagotovili dobro vzdrževanje in sledenje tega izdelka, je najbolje, da ga namenimo enemu samemu uporabniku.
Pred in po vsaki uporabi je potrebno preveriti stanje tkanine, vrvi in šivov, tudi na manj dostopnih delih. Brez oklevanja zavrzite izdelek, ki kaže znake obrabe, ki lahko vplivajo na njegovo moč ali omejujejo svojo funkcijo. Pomembno je, da uporabnik redno preverja zaponke in druge zapirala med uporabo. Vlažne in ledene vremenske razmere lahko otežijo prilagajanje plezalnega pasu, vpliv na moč pasu pa je zanemarljiva. Primerni varnostni ukrepi so potrebni v kolikor obstaja možnost, da pri uporabi pride do preobremenitve. V kolikor obstaja možnost, da bo potekala obremenitev preko roba, je potrebno sprejeti ustrezne varnostne ukrepe.
Pasu ne smete več uporabljati po večjem padcu (na primer padec faktor 1 z dinamično vrvjo), ker so se lahko pojavile notranje poškodbe, kar zmanjšuje moč pasu. V primeru nejasnosti ali vprašanj se obrnite na proizvajalca SINGING ROCK. Vsaka sprememba ali popravilo izdelka izven naših proizvodnih obratov je prepovedana.

VZDRŽEVANJE
Tekstilni izdelki se lahko splaknejo v čisti, hladni vodi iz vodovodne napeljave. Če je izdelek še vedno umazan, ga lahko operete v topli vodi (največ 30 stopinj Celzija), in če je potrebno z dodatkom čistega mila (npr Lux milo kosmičev, stergene) v pH območju 5,5 in 8,5. Temeljito sperite in počasi osušite stran od direktne toplote in UV žarkov. Detergentov se ne sme uporabljati. Po potrebi lahko premične komponente kovinskih delov premažete z mazivom na osnovi silikona (poskrbite, da mazivo ne pride v stik s tekstilnimi deli).

NAVODILA ZA TRANSPORT IN SKLADIŠČENJE
Kemične snovi, jedke snovi in topila, lahko poškodujejo izdelek. Vedno shranjujte in hranite izdelek v zanj namenjeni torbi. Izdelka ne shranjujte v korozivnem okolju (mestih z visokim odstotkom slanosti). Kljub svoji UV zaščiti je priporočljivo, da se izdelek hrani stran od neposredne svetlobe, v dobro zračnem prostoru stran od vseh virov direktne toplote. Preverite, da izdelek ni preveč zmečkan ali nepravilno prepognjen. Nikoli ne shranjujte izdelka, ki ni popolnoma suh. Izdelek lahko uporabljate na temperaturi med -40 °C in + 80 °C.

ŽIVLJENSKA DOBA IN PREGLED.
Življenjska doba tega izdelka je odvisna od tega, kako pogosto in v kakšnem okolju (sol, pesek, vlaga, kemikalije, itd) se uporablja. Če ne upoštevamo obrabe ali mehanskih poškodb in pri uporabi pod pogoji, določenimi v navodilih za uporabo, se izdelek lahko uporablja 15 let od datuma proizvodnje in 10 let od datuma prve uporabe. Vendar pa je možno, da že pri prvi uporabi pride do poškodbe, ki lahko življenjsko dobo tega izdelka omeji le na to prvo uporabo. Posebno pozornost namenite izdelkom, ki so veliko nošeni ali v stiku z obrabljenimi površinami (npr. kratkimi vrvmi, zaščitimi zankami, blažilci padcev).
Uporabnik mora preveriti izdelek:
1. **Pred in po vsaki uporabi**
2. **med uporabo** (stanje posameznih elementov v varnostni verigi in njihovo pravilno povezavo)

Preverite:
Material: rezi, nitke, obraba in obrabnine in poškodbe zaradi uporabe in staranja, vročine ali kemikalij itn.
Šivi: prerezani, raztrgani, obrabljeni ali razrahljani šivi.
Kovinski deli: Pravilno delovanje sponk-zapor in ostalih kovinskih delov.
Označevanje: čitljivost oznak na izdelku.
Priporočamo, da si zabeležite rezultate pregleda
Da bi podaljšali življenjsko dobo tega izdelka je potrebna skrbnost pri uporabi.
Izogibajte se drgnjenju izdelka ob grobe površine ali ostre robove.

SINGING ROCK GARANCIJA
Ta izdelek ima 3-letno garancijo za vse napake v materialu ali pri izdelavi. Omejitev jamstva: normalna obraba in raztrg, prilagoditve ali spremembe, neustrezno uskladiščenje in hranjenje. Prav tako so iz garancije izvzete poškodbe izdelka zaradi nesreč, malomarnosti in uporabe, za kakršno ta izdelek ni bil namenjen. SINGING ROCK ne odgovarja za posledice neposredne, posredne, naključne ali za kakršne koli druge vrste poškodb, ki bi se zgodile ali bi bile posledica uporabe njenih izdelkov.
Izdelek se sme uporabiti z drugimi sestavnimi deli v združljiv sistem.
Zaradi varnosti uporabnika je ta navodila za uporabo nujno potrebno prevesti v jezik države, v kateri se bo izdelek uporabljal.

EESTI
ÜLDINE KASUTUSJUHEND

Ärge kasutage toodet enne juhendiga ja tootja tehniliste nõuannetega tutvumist ning nendest aru saamist.
Käesolev toode on osa kukkumis- julgestuse süsteemist, mis on mõeldud kasutamiseks dünaamilise köiega. Olukorras, kus esineb kukkumisoht ja kasutatakse staatilisi-, poolstaatilisi köisi või julgestusaasasid on vaja kasutada eraldi löögisummutit, **et vähendada kukkumisel tekkiva löögi jõudu.**
Antud tootejuhend kirjeldab skemaatiliselt toote ohutut kasutamist. Välja on toodud ka toote kasutamisel enim esinevad ja teadaolevad vead (ristiga mahatõmmatud skeemid), kuid valesti kasutamise viise on veelgi. **Kasutada tuleb vaid tootja poolt soovitatud lahendusi, mis on toodud juhendi skemaatilises osas ega pole ristiga maha tõmmatud.** Toote väärkasutus võib endaga kaasa tuua tõsiseid tervisekahjustusi, invaliidistumist või surma. Kahtluse või infopäringuga pöörduda Singing Rock'i poole.

Kukkumisohtu sisaldavad tegevused kõrgustes: kaljuronimine, via ferrata'l liikumine, suusamatkamine mägedes, köiel laskumine, alpinism, seiklussport, pääste- ja kõrgtööd on ohtlikud ja võivad põhjustada tervisekahjustusi, invaliidistumist või surma. Kasutaja on vastutav oma koolituse, kasutatavate meetodite ja ohutuse eest. Kasutaja võtab enda kanda kõik riskid ja vastutuse kahjustuste, vigastuste või surma eest, mis võivad kaasneda antud toodete kasutamisel mistahes viisil. Kui te pole võimelised toodet ohutult kasutama või võtma endale vastutust toote ohutu kasutamise osas- ärge kasutage antud varustust.

TOOTE KASUTUS
Toote ohutu kasutamine eeldab koolitust, praktikat ning ohutuse- ja päästetehnika alaseid teadmisi.
Toodet võivad kasutada ainult koolitatud inimesed või ainult need kes tegutsevad vastavalt koolitatud inimese otsese ja visuaalse järelvalve all. Kasutaja füüsiline seisund võib mõjutada tema ohutust toote kasutamisel normaal- või eriolukorras. Toote kasutamisel on oluline omada päästetehnika alaseid teadmisi.
Kontrollige toote kokkusobivust teiste kasutatavate julgestus-ohutus seadmetega. Ebasobiv, vigane või liiga väikese julgestusvaruga toode julgestusahelas võib põhjustada tõsiseid tagajärgi. Tootja soovitab kontrollida ohutusahela turvalisust turvatud olukorras, kus ei esine reaalset kukkumisohtu.
Toote kasutamisel jälgida ohutus- ja julgestamise reegleid, et vältida ohtusid kasutajale ning varustusele.
Toote parima sobivuse ja heakorra jälgimiseks oleks hea kui toodet kasutaks üks konkreetne isik. On oluline, et kasutaja jälgiks õmblusi, erinevate materjalide ühenduskohti ja pindu (ka sisemist poolt) regulaarselt iga kord enne ja pärast kasutamist. Vahetage toode välja kui on tekkinud kahtlus, et toode ei vasta enam vajalikele ohutusnõuetele- tootele on tekkinud nähtavaid kulumisjälgi, toode on rebenenud või tugevalt kulunud. Julgestusvööde juures on oluline, et kasutaja jälgiks ühenduspandlaid ja pingutusi ka töö käigus. Külm ja niiske keskkond võib omada mõju vöö pingutamisele ja reguleerimisele.
Kontrollida julgestuse valmisolekut enne rippes asendis koormamist.
Mitte kasutada toodet juhul kui see on läbinud tõsisema löögi julgestusse kukkumise näol (nt. UIAA faktor 1. kukkumine dünaamilise köie puhul). Ka juhul kui tootel pole väliseid vigastusi näha on vähenenud toote materjalide ohutusvaru. Täpsema info vajadusel pöörduge tootja poole. Keelatud on toodet modifitseerida või muuta tema ohutust tagavaid omadusi.

HOOLE JA SÄILITAMINE
Toote pehmete osade puhastamiseks kasutada puhast külma vett. Kui ei saavutata soovitud tulemust võib toodet puhastada leige vee (kuni 30 °C) ja seebiga (Ph tase 5,5–8,5). Kui desinfitseerimine on vajalik, kasutage kaaliumpermanganaadi nõrga (1%) lahjendust. Puhastada hoolikalt, kuivatada toatemperatuuril eemal küttekehadest ning kaitstuna otsese UV kiirguse eest, vältida kiiret kuivatamist ja pesuvahendite kasutamist. Vältida toote kokkupuutumist kemikaalide, söövitavate ainete ja materjalidega. Metallosi võib vajadusel õlitada silikoonõliga (vältida õli sattumist toote tekstiil-osale) Hoida ja transportida toodet tema kaitsekotis. Vaatamata UV kiirguse mõju vähendavale töötlusele soovitab tootja hoida toodet UV kiirguse eest varjatud jahedas puhtas ja kuivas kohas, eemal küttekehadest. Ladustamisel kontrollida, et toode ei oleks liiga kokku surutud, kortsus ega niiske. Mitte kasutada toodet temperatuuridel alla –40 °C (–40 °F) ja üle +80 °C (176 °F).

TOOTE KASUTUSPERIOOD JA KONTROLL
Toote kasutusperiood sõltub kasutustihedusest ja keskkonnast, mis tootele mõjub (niiskus, sool, liiv, kemikaaliid). Maksimaalne toote kasutusperiood kõiki turvareeglid järgides on 15- aastat toote valmimisest ja 10- aastat kasutusele võtmisest. Mehhaanilised vigastused ja väärkasutamine vähendavad toote eluiga või tingivad toote väljavahetamise vajaduse ka varem.
Pöörata kõrgendatud tähelepanu julgestusahela rohkem kuluvatele osadele (slingid, julgestusaasad, löögisummutid), mis võivad puutuda kokku abrasiivsete pindadega.
Kasutaja peab sooritama toote kontrolli:
1. **enne ja pärast iga kasutuskorda,**
2. **kasutamise käigus,**

Kontrollida:
1) materjali struktuur: kulumine ja vananemine, kuumuse või kemikaalide tekitatud vigastused, rebenemised jne.
2) õmblused: rebenemised, kulumine ja lahtised otsad.
3) metallkomponendid: pannalde toimimine ja muude metallosade heakord.
4) markeeringute loetavus.

Tootja soovitab pidada tootel kontrollkaarti, kuhu kantakse märkmed iga kontrolli kohta.
Vältida toote hõõrdumist abrasiivsete pindade ning teravate servade vastu.

SINGING ROCK GARANTII
Tootel on 3- aastane tootjapoolne garantii materjali defektide ja tootmisvigade vastu. Garantii alla ei käi: normaalsest kasutamisest tingitud kulumine, toote modifitseerimine ja ebakorrektne säilitus. Garantii alla ei käi ka vead, mis on tekkinud kasutamisel tekkinud õnnetuse läbi või defektid, mis on tekkinud toote mittesihipärasest kasutamisest. Singing Rock ei vastuta ei otseste ega kaudsete toote kasutamisega kaasneda võivate kahjude ega tagajärgede eest.
Toode vastab etiketil toodud normidele ja standarditele.

LATVISKI
LIETOŠANAS INSTRUKCIJA

Nelietojiet šo produktu, ja neesat uzmanīgi izlasījis un sapratis šīs tehniskās instrukcijas.
Šis produkts ir daļa no kritiena apturēšanas sistēmas. Tas paredzēts lietošanai ar dinamisko virvi. Ja to lieto tikai kopā ar statisko inventāru (statisko virvi, cilpām...) **un ja pastāv kritiena risks, ir svarīgi drošības sistēmā lietot trieciena absorbētājus, lai samazinātu potenciālo trieciena slodzi.**
Šīs tehniskais paziņojums ilustrē produkta lietošanas veidus. Tikai daži no patreiz zināmiem nepareizas vai aizliegtas lietošanas veidiem ir parādīti izsvītrotajās diagrammās. Eksistē daudzi citi nepareizas lietošanas veidi, kurus ir neiespējami uzskaitīt vai pat iedomāties. **Atļauti ir tikai diagrammās uzrādītie un neizsvītrotie tehniskie lietošanas paņēmieni.** Citi lietošanas paņēmieni ir izslēgti, jo pakļauj lietotāju nāves briesmām. Šaubu vai neizpratnes gadījumos kontaktējaties ar SINGING ROCK. Aktivitātes, kas saistītas ar augstumu kā kāpšana, via ferrata, nolaišanas alās, nolaišanas pa virvi, slēpošanas tūrisms, glābšanas darbi un darbs augstumā ir bīstamas aktivitātes, kas var beigties ar nopietniem ievainojumiem vai pat nāvi. Jūs personiski uzņematies visus riskus un atbildību par nodarījumiem, ievainojumiem vai nāvi, kas var notikt mūsu produkta lietošanas laikā vai pēc tā. Ja jūs neesat spējīgs, vai neatbilstat amatam, lai uzņemtos šo atbildību vai pieņemtu šos riskus, nelietojiet šo inventāru.

LIETOŠANA
Lai lietotu šo produktu, ļoti svarīga ir adekvāta pieredze atbilstošu drošības tehnisko paņēmienu un metožu lietošanā. Šo produktu ir atļauts lietot tikai kompetentām un atbildīgām personām vai tiem, kas atrodas kompetentu un atbildīgu personu tiešā un vizuālā uzraudzībā. Lietotāja fiziskais stāvoklis var ietekmēt viņa drošību produkta lietošanas normālos un ārkārtas situācijas apstākļos.
Lai lietotu šo produktu, ir nepieciešamas pamatzināšanas par glābšanas darbu paņēmieniem.
Pārbaudiet šī produkta savietojamību ar citām jūsu inventāra komponentēm. Nepiemērotas produktu kombinācijas lietošana drošības ķēdē vai bojājums kādā no drošības ķēdes komponentēm var novest pie nopietnām vai pat fatālām sekām. Mēs rekomendējam pārbaudīt drošības sistēmas un inventāra darbību drošā vietā bez kritiena riska. Lietošanas laikā jāveic atbilstošas darba procedūras, lai novērstu cēloņus asins apgādes traumām.
Lai nodrošinātu šā produkta labu kalpošanu un kontroli, vispiemērotākais ir piešķirt to vienam lietotājam. Pirms un pēc katras lietošanas ir nepieciešams pārbaudīt auduma, virvju un šuvju stāvokli, ieskaitot mazāk pieejamas vietas. Nešaubieties izmest produktu, kas izrāda nolietojuma pazīmes, kas var ietekmēt tā izturību vai ierobežot tā funkcijas. Drošības jostām ir ļoti svarīgi, lai lietotājs regulāri lietošanas laikā pārbauda sprādzes vai citas aizdares (šūtos savienojumus). Mitri un ledaini (ziemas) apstākļi var apgrūtināt darbības, kas saistītas ar drošības jostas pieregulēšanu, bet to ietekme uz drošības jostas izturību ir nenozīmīga.
Ja ir iespējams slogojums pāri malai, jāveic atbilstoši piesardzības pasākumi. Neturpiniet lietot šo produktu pēc liela kritiena (piemēram, krišanas faktors 1 ar dinamisko virvi), var būt notikuši neredzami iekšējie bojājumi, kas ir samazinājuši izturību. Šaubu gadījumos nekavējieties kontaktēties ar SINGING ROCK. Jebkāda modifikācija vai labošana ārpus mūsu ražošanas telpām ir aizliegta.

UZGLABĀŠANA
Produktu var mazgāt mājas kvalitātes tīrā aukstā ūdenī. Ja nepieciešams, to var mazgāt siltā ūdenī (30 °C maksimums) un, ja nepieciešams, var lietot ziepes tās atšķaidot līdz pH robežās no 5,5 līdz 8,5. Ja ir nepieciešama dezinfekcija, izmantojiet vāju (1%) kālija permanganāta šķīdumu. Pēc tam produktu izskalojiet un lēnām žāvējiet prom no tiešа karstuma un UV radiācijas. Nedrīkst lietot mazgāšanas līdzekļus. Ja nepieciešams kustīgas metāla sastāvdaļas var ieeļot ar silikona bāzes smērvielu (nodrošiniet, lai smērviela nenonāk kontaktā ar produkta tekstila sastāvdaļām).

INSTRUKCIJAS TRANSPORTĒŠANAI UN UZGLABĀŠANAI
Visi ķīmiskie produkti, kodīgie materiāli un šķīdinātāji uzskatāmi par kaitīgiem. Produkts vienmēr jānēsā un jāuzglabā tā somā. Neuzglabājiet produktu kodīgā vidē (vietās ar augstu sāļumu) Neskatoties uz UV aizsardzību produktu rekomendē glabāt prom no tiešas saules staru iedarbības, labi ventilētā vietā prom no visiem tiešа karstuma avotiem. Pārbaudiet vai tas nav pārāk saburzīts vai saliekts. Nekad neuzglabājātiet pilnīgi neizžāvētu produktu. Lietojiet šo produktu temperatūrā no -40 °C (-40°F) līdz 80 °C (176 °F).

LIETOŠANAS ILGUMS UN PĀRBAUDES
Lietošanas mūžs ir atkarīgs no lietošanas biežuma un vides (sāls, smilšu, mitruma, ķimikāliju u.t.t.), kurā tas tiek lietots. Neņemot vērā nolietojumu un mehāniskos bojājumus un ievērojot šajā instrukcijā izvirzītos nosacījumus šo produktu var lietot 15 gadus kopš ražošanas datuma un 10 gadus kopš tā pirmās lietošanas reizes. Tomēr mehāniski bojājumi var rasties jau pirmajā lietošanas reizē, kas var ierobežot šā produkta mūžu līdz šai pirmajai lietošanas reizei.
Pievērsiet īpašu uzmanību produktiem, kuri var nolietoties ātrāk vai ir bieža kontaktā ar abrazīvām virsmām (t.i. cilpas, kritiena absorbētāji, pašdrošināšanas).
Lietotājam jāpārbauda produkts:
1. **pirms un pēc katras lietošanas reizes,**
2. **lietošanas laikā** (drošības ķēdes atsevišķu elementu stāvoklis un to atbilstošs savienojums),

Jāpārbauda vai nav: Izstrādājums: iegriezumi, plīsumi, nodilumi un bojājumi, kurus radījuši lietošana, karstums, ķimikālijas u.t.t.
Šuves: iegriezumi, plīsumi, nodilumi vai vaļīgi diegi.
Audums: izcirtņi, asaras, nodilumi un bojājumi, ko izraisa lietošana un novecošana, siltums vai ķimikālijas utt.
Metāla daļās: pareiza sprādžu un citu metāla komponentu darbība.
Marķējums: produkta uzlīmes lasāmība.
Mēs rekomendējam piefiksēt pārbaudes rezultātus.
Lai paildzinātu produkta lietošanas mūžu, ir nepieciešama gādīga attieksme.
Izvairieties no berzēšanas pret abrazīvām virsmām un asām apmalēm.

SINGING ROCK GARANTIJA
Šim produktam ir 3 gadu garantija pret defektiem materiālos vai ražošanā. Garantijas ierobežojumi: normāls nolietojums vai plīsumi, modifikācijas vai maiņa, slikta uzglabāšana. No garantijas izslēdz produktus, kas ir bojāti negadījumos, nolaidībā vai pielietojumos kam produkts nav domāts. SINGING ROCK nav atbildīgs par sekām, tiešām, netiešām, nejaušām vai jebkāda cita veida bojājumiem, kas notikuši šī produkta lietošanas laikā vai kas radušies pēc produkta lietošanas.

Šo produktu var lietot ar citiem komponentiem savietojamā sistēmā.

LIETUVIŲ
PAGRINDINĖ NAUDOJIMO INSTRUKCIJA

Nenaudokite šio produkto kol nesusipažinsite su naudojimo instrukcija.
Šis produktas yra dalis, apsaugos nuo kritimo, sistemos. Jis sukurtas naudoti kartu su dinaminėmis ar statinėmis virvėmis. Jei apsaugos nuo kritimo sistema yra statinė ty. naudojamos statinės virvės ar kilpos, tuomet turi būti naudojamas energijos sugertuvas (EN 355) tam, kad kritimo atveju būtų sumažinta smūgio jėga.
Ši instrukcija iliustruoja nuadojimo būdus. Keli netinkamo naudojimo atvejai, kurie yra žinomi, yra taip pat pavaizduoti užbrauktose iliustracijose. Tik technikos, kurios yra neišbrauktuose paveikslėliuose, yra autorizuotos. Visi kiti naudojimo būdai netinkami, nes gali sukelti mirtį. Jei turite abejonių ar problemų susisiekite su SINGING ROCK.
Veiklos aukštyje tokios kaip laipiojimas, via ferrata, urvų tyrinėjimas, gelbėjimo darbai, darbai aukštyje yra pavojingos ir gali sukelti svaikatos sutrikimus ar net mirtį. Jūs asmeniškai suprantate ir prisiimate atsakomybes susijusias su šia veikla. Jei negalite prisiimti tokių atsakomybių ir nesuprantate rizikos tada negalite naudoti šios įrangos.

NAUDOJIMAS
Tinkami mokymai, technikos ir saugumo metodai yra privalomi naudojant šį produktą. Šis produktas gali būti naudojamas kompetetingo ar atsakingo žmogaus arba naudotojai turi būti prižiūrimi kompetetingo ir atsakingo asmens. Fizinis, įrangos naudotojo, stovis gali turėti įtakos normaliai naudojant įrangą.
Reikalaujamos minimalios gelbėjimo darbų žinios naudojant šį produktą.
Patikrinti šio įrenginio suderinamuma su kita turima jūsų įranga. Nesuderinamas ar sugandintas įrenginys, kuris yra jūsų saugumo grandinės dalis, gali sukelti įvykį. Mes siūlome patikrinti sistemos funkcionaluma ten, kur nėra jokios kritimo iš aukščio rizikos. Naudojimo metu reikia imtis tinkamų darbo procedūrų, kad būtų pašalinta suspensijos traumų priežastis ir poveikis.
Tam kad užtikrinti gerą ir tinkamą įrangos naudojimą bei jos priežiūrą siūlome įrenginį turėti ir naudoti tik vienam žmogui-naudotojui. Prieš ir po kiekvieno naudojimo reikia patikrinti susiuvimų, juostų ir sunkiai prieinamų vietų būsenas. Naudojant saugos diržus reikia darbo metu reguliariai tikrinti reguliavimo sagtis. Purvinos ar šaltos darbo sąlygos gali įtakoti saugos diržų reguliavimą. Jei įmanomos apkrovos naudojimo per briauną metu, reikia imtis atitinkamų atsargumo priemonių. Negalima toliau naudoti šio produkto jei buvo didelis kritimas ar didelis smūgis visai įrangai (daugiau nei 1 kritimo faktorius), nes įranga vizualiai gali atrodyti gerai, bet viduje ji gali būti pažeista ir susilpnėjusi. Jei turite abejonių galite susisiekti su SINGING ROCK. Bet kokie taisymai ar dalių keitimai yra draudžiami jei to nenurodo įrenginio instrukcijos.

PRIEŽIŪRA
Tekstilinę įrangą galima plauti šaltame vandenyje. Jei reikia, galima plauti skalbimo mašinoje nedidesnėje nei 30 °C temperatūroje. Jei būtina dezinfekuoti, naudokite silpną (1%) praskiestą kalio permanganatą Galima naudoti ūkinį muilą. Džiovinti tamsioje, gerai ventiliuojamoje patalpoje, toliau nuo tiesioginių saulės spindulių ir tiesioginio karščio šaltinio.
Jei reikia metalines įrenginio dalis galima sutepti tepalu su silikono pagrindu (tepalas negali pakliūti ant tekstilinių produkto dalių).

TRANSPORTAVIMO IR LAIKYMO INSTRUKCIJOS
Visi cheminiai ar koroziją galintys sukelti produktai turėtų būti laikomi atskirai nuo visos saugumo įrangos.
Visada transportuoti ir laikyti įrangą reikia jos pakuotėje. Įrangą reikia laikyti kuo toliau nuo tiesioginių saulės spindulių ir tiesioginio karščio šaltinio. Prieš sandėliuojant produktą reikia jį išdžiovinti jei jis šlapias.
Šį produkta galima naudoti didesnėje nei -40 °C ir mažesnėje nei 80 °C temperatūroje.

GALIOJIMO LAIKAS IR INSPEKCIJA
Produkto galiojimo laikas priklauso nuo naudojimo intensyvumo ir darbo aplinkos (druskinga, purvina ir t.t.) šios aplinkos mažins naudojimo laiką. Jei darbo salygos nėra kenksmingos įrangai, tuomet produktą galima naudoti 10 metų nuo pirmo panaudojimo. Maksimali produkto galiojimo trukmė nuo pagaminimo datos yra 15 metų. Gali būti ir taip, kad dėl netinkamo naudojimo produktas gali būti pažeistas jau pirmo panaudojimo metu.
Specialų dėmesį reikia kreipti į produktus, kurie yra linkę greičiau dėvėtis arba turi kontaktą su aštriais paviršiais (ty. kilpos, energijos sugertuvai, diržai).
Įrangos naudotojas turi tikrinti įranga:
1. Prieš ir po kiekvieno naudojimo.
2. Naudojimo metu (saugumo grandinės būsena ir tinkamas jų jungimas).
Reikia tikrinti:
Medžiaginės-tekstilinės dalys: Įpjovimai, apiplyšimai, nusidėvėjimas ir senėjimas, temperatūriniai poveikiai, cheminiai poveikiai ir t.t.).
Susiuvimų būsenos: įpjovimai, nudėvėjimai ir išsipešę siūlai.
Metalinės dalys: tinkamas reguliavimo sagčių darbas
Žymėjimas: įskaitomos produkto etiketės ir ID.
Mes rekomenduojame pildyti patikrinimų išvadas. Tam, kad produktas ilgiau būtų naudojamas reikia vengti aštrių paviršių ir kampų.

SINGING ROCK GARANTIJA
Ši produktas turi 3 metų garantija gamybiniams defektams. Garantija netaikoma, jei produktas yra sugadintas dėl normalaus dėvėjimosi, taisymo ir modifikacijų, blogų laikymo sąlygų. Taip pat garantija netaikoma įvykių atveju, kurie įvyko ne dėl gamybinio defekto ar produktas buvo naudojamas ne ten kur jis yra skirtas. SINGING ROCK neatsako jei įranga buvo naudojama netaisyklingai.
Šis produktas gali būti naudojamas su kitais suderinamais saugumo komponentais.
Svarbu, kad naudojimo instrukcija būtų išversta į tą kalbą, kurioje šalyje ši įranga bus naudojama.

ПО-РУССКИ
ИНСТРУКЦИЯ К ЭКСПЛУАТАЦИИ

Не начинайте эксплуатацию продукции без тщательного изучения инструкции пользователя.
Данное изделие является элементом страховочной цепи, предотвращающей возможность падения с высоты. Предназначено для использования со статической или динамической веревкой. Если оно используется в сочетании со статическими элементами (статическая веревка, петля и т.п.) **в случае повышенного риска срыва, то для снижения силы динамического рывка необходимо дополнительно использовать амортизатор.** В инструкции на рисунках показаны возможные варианты использования данной продукции. Так же на рисунках показаны некоторые (далеко не все) варианты неправильного использования экипировки, для наглядности они перечеркнуты. **Данное изделие можно использовать только так, как указано на неперечеркнутых рисунках.**
Любой другой вариант использования может повлечь за собой несчастный случай, вплоть до смертельного исхода. Такие виды спорта как скалолазание, спелеология, ледолазание, роуп-джампинг, а так же спасательные и монтажные работы на высоте, характеризуются повышенной опасностью, и возможностью получения травмы или гибели спортсмена. Поэтому знание методов страховки и методики использования экипировки обязательны. За возможный ущерб здоровью при занятиях такими видами деятельности вы несете личную ответственность. В случае любых проблем с продукцией, или в случае необходимости уточнений в инструкции пользователя обратитесь к представителю SINGING ROCK.

ЭКСПЛУАТАЦИЯ
Для правильного использования всех видов альпинистского снаряжения необходимы соответствующие знания и подготовка.
Перед эксплуатацией мы рекомендуем всем пользователям пройти специальное обучение и тренинги, или работать под контролем специалиста. Так же, необходимо владеть способами оказания первой медицинской помощи при несчастном случае. Перед началом работы убедитесь, что что различные элементы экипировки совместимы друг с другом. Неправильное сочетание элементов страховочной цепи или повреждение одного из элементов может быть причиной несчастного случая, даже со смертельным исходом. Рекомендуем опробовать снаряжение в безопасном месте, без риска падения с высоты.
При эксплуатации соблюдайте правила безопасности труда для предотвращения травм и устранения негативных последствий для здоровья в результате длительного нахождения в безопорном пространстве.
Для обеспечения исправности и контроля изделия советуем его использование только одному потребителю. Перед и после каждого использования необходимо проверить состояние ремней, веревок и швов, а также и в плоходоступных местах. В течении эксплуатации проверяйте, если пряжки правильно продеты, а веревка (канат) правильно провязана.Изделие, которое несет малейшие признаки повреждения, немедленно перестаньте использовать. Если в процессе эксплуатации возможно нагружение изделия через острую грань. Необходимо принять соответствующие меры предосторожности. При сильнейшем падении (**фактор1** и выше на динамической веревке **UIAA**) неиспользуйте это изделие, так как его прочность может быть снижена даже если повреждение невидно. Любое вмешательство до конструкции или починка (ремонт) наших изделий за пределами фирмы SINGING ROCK запрещены!

УХОД ЗА ИЗДЕЛИЕМ
В домашних условиях изделие можно мыть в чистой холодной воде. Если таким образом грязь удалить не удалось, то сполосните в теплой воде (+30 °C), а если и это не поможет, то выстирайте в мыльной воде /pH 5,5–8,5/. При необходимости дезинфеции используйте слабый (1%) раствор перманганата калия (марганцовки). После этого сполосните в чистой воде и высушите в сухом, темном и хорошо проветриваемом помещении, избегая непосредственной близости к источникам тепла и UV-излучения. Использовать стиральные порошки запрещено! При необходимости подвижные металлические части можно смазать смазкой на основе силикона (избегая попадания смазки на участки текстиля).

ИНСТРУКЦИЯ ПО ПЕРЕВОЗКЕ И ХРАНЕНИЮ
Оберегайте изделие от контакта с кислотами и щелочами. Эти вещества очень опасны для изделия!
Перевозите и храните в упаковке, которая прилагается к изделию. Не храните изделие в агрессивной среде (в контакте с солью или солевыми растворами). Храните в сухом, темном и хорошо проветриваемом месте. Оберегайте от прямого воздействия солнечных лучей. Не храните и не сушите в непосредственной близости от источников тепла. Не храните изделие сильно скрученным и сдавленным. Обязательно хорошо просушивайте изделие перед длительным хранением.
Использование продукта допускается при температуре от -40 °C (-40 °F) до +80 °C (176 °F).

ДОЛГОВЕЧНОСТЬ И ПРОВЕРКИ
Долговечность изделия зависит от интенсивности и условий эксплуатации. Без учета износа и механических повреждений, а также соблюдая все вышеупомянутые инструкции, наше изделие можно использовать в течение 15 лет с даты выпуска и в течение 10 лет с даты первого использования. И, наоборот, если изделие повреждается при первом же использовании, срок эксплуатации сразу же снижается. Особенно бережно обращайтесь с изделиями, которые используются постоянно или которые находятся в постоянном контакте с абразивными поверхностями (самостраховки, петли, амортизаторы рывка и т.д.)
Потребитель обязан контролировать изделие:
1. **перед и после пользования,**
2. **при пользовании** (состояние каждого звена в системе фиксации и их качественное соединение).

Необходимо проверять: Текстильный материал: Порезы, потертости, старение, последствия длительной эксплуатации, влияние высоких темеператур, агрессивных химических веществ и т.д.
Швы: Разорваные, порезаные или распараные нити.
Пряжки: Правильная функция пряжек.
Обозначение: Разборчивая маркировка на изделии.
Советуем записывать результаты проверок.
Для повышения долговечности изделия необходима осторожность при пользовании. Избегайте трения текстильных частей о грубые поверхности и острые края, контакта с щелочами и кислотами.

SINGING ROCK ГАРАНТИЯ
SINGING ROCK дает гарантию на дефект материалов и производственные дефекты. Гарантии нераспространяются на дефекты возникшие: обычным пользованием, неосторожностью, неквалифицированным и неправильным обращением, запрещенными изменениями или плохим хранением. На несчастный случай или ущерб возникший по неосторожности, про который изделие непредназначено, также гарантии нераспространяются. SINGING ROCK ненесет ответственность за прямой, косвенный или случайный ущерб связаный с использованием изделий этой фирмы. Изделие можно комбинировать с другими страховочными средствами, которые будут творить взаимосвязанную систему.

Для обеспечения безопасности потребителя необходимо эту инструкцию перевести на язык государства, где это изделие будет использовано.

汉语
使用说明

使用此产品前必须认真阅读并理解此技术说明。

本产品是防坠落系统的一部分。它被设计配合动力登山绳或低延展性绳索使用。如果防坠落系统仅仅由静力设备构成（低延展性绳索，扁带等），如果有坠落风险，必须使用符合EN 355标准的势能吸收器来进行安全连接从而降低潜在的坠落冲击。
此说明展示了几种使用此产品的方法。只有几种错误使用和禁止使用的方法被举例（图示上带有叉号）。无法完全举例说明所有的错误使用方法。只有被展示的几种没有叉号的技术是被允许使用的。由于会导致死亡的风险，其他的使用方法是不被允许的。如果有疑问或理解问题，可以联系SINGING ROCK。任何高空活动，攀岩，铁道式攀登，探洞，速降，越野滑雪，救援，高空作业和其他探险活动都是危险的，可能会导致受伤甚至死亡。其本人应当承担在使用该产品时在任何情况下造成的损伤，受伤或死亡的风险和责任。如果你无法承担这些责任或风险，则不要使用该产品。

使用
使用此产品前必须要经过专门的技术和安全方法的充分培训。此产品只能由有资格或能够负责的人员使用，或在他们的直接或目视监督下使用。使用者的身体状况会影响本人在正常使用和紧急使用时的安全。
使用此产品必须了解足够的基本救援技术。
确定产品与其他使用的部件都相互兼容。安全系统中使用不适当的连接或任何损坏的部件都可能会导致严重或致命的事故。我们建议在没有坠落风险的安全地点检验安全系统和设备的功能性。
使用时采用正确的作业程序来消除导致悬挂综合症的可能性和影响。
为了保证产品良好的维护和可追踪性，最好分配给单一的使用者使用。每次使用前和使用后需要检查扁带，绳索，缝合线的状况，包括很少接触到的部位。当发现磨损迹象会降低其强度或功能性时，务必要立即将其报废。对于安全带，使用时须要检查卡扣或其他固定部件。潮湿和结冰情况下会导致安全带的调节更困难，但不会影响安全带的强度。如果需要在边缘受力，须要采取合适的保护措施。
在经历过一次大的坠落后不要继续使用此产品（如在动力绳上发生的坠落系数为1的坠落），可能会发生无法察觉的内部损坏，导致强度降低。如果有疑问请立即联系SINGING ROCK。任何在生产线之外的改进或修理都是不被允许的。

保养
编制类产品可以在常温的清水中清洗。如果沾有泥土，可以在温水中清洗（最高温度30摄氏度），需要时可以使用香皂（如Lux香皂）在一定的浓度下清洗，PH值在5.5-8.5之间。如果有必要消毒，使用低浓度（1%）的高锰酸钾。之后再用清水完全洗干净，远离热源和太阳光UV缓慢晾干，直晒。不能使用其他去污剂。
如果需要润滑金属部件中的活动配件，用专门的硅基润滑剂润滑（但要防止润滑液接触编织类产品）。

储存和运输
所有的化学试剂，腐蚀性材料和溶液都被认为是有害的。
将产品放在包中储存或运输。尽管有对UV的保护处理，依然建议产品储存到太阳无法直射，通风良好，远离热源的地方。不要将产品过度重压或弯折。产品储藏之前，必须完全晾干。
产品使用温度为–40 ℃至80 ℃。

使用寿命和检查
产品的寿命就取决于使用频次和使用环境（盐，沙，潮湿，化学等环境）。不考虑磨损或机械损坏情况，产品的使用寿命从生产日期算起，超过15年就不能继续使用；自第一次使用日期起，超过10年就不能继续使用，以两者的日期先到为准。但是即使是第一次使用也可能发生机械损坏，造成仅在第一次使用时就须要报废设备。
特别留意那些经常快速磨损或经常接触磨损表面的产品（例如：挽索，缝合扁带，势能吸收器）
使用者应当检查产品：
1. 每次使用前和使用后
2. 每次使用时（安全系统中特别部件的状况和正常的连接）
检查：
织物：剪切，撕扯，磨损和其他使用和老化造成的损坏，或高温，化学品的损坏等。
缝线：剪切，撕扯，磨损或缝线松弛。
金属部件：卡扣的功能性和其他金属部件。
标记：产品标签的可读性。
我们建议记录检验结果。
为了延长产品的寿命，要小心使用产品。防止与磨损面或锋利边缘接触。

SINGING ROCK质保声明：
针对此产品由于材料或生产造成的问题提供3年的质保。质保不包括：正常的磨损，撕裂，修改或改进，错误的储存造成的问题。质保也不包括由于事故，疏忽或将产品用于设计用途之外的环境造成的损坏。SINGING ROCK生产商和销售商不对使用产品中引发的直接，间接，意外的结果或产生的其他类型的损伤承担责任。

为了使用者安全，使用说明须翻译成产品使用所在国家的语言。